lieber.logisch.lagern

SCHULTE Lagertechnik

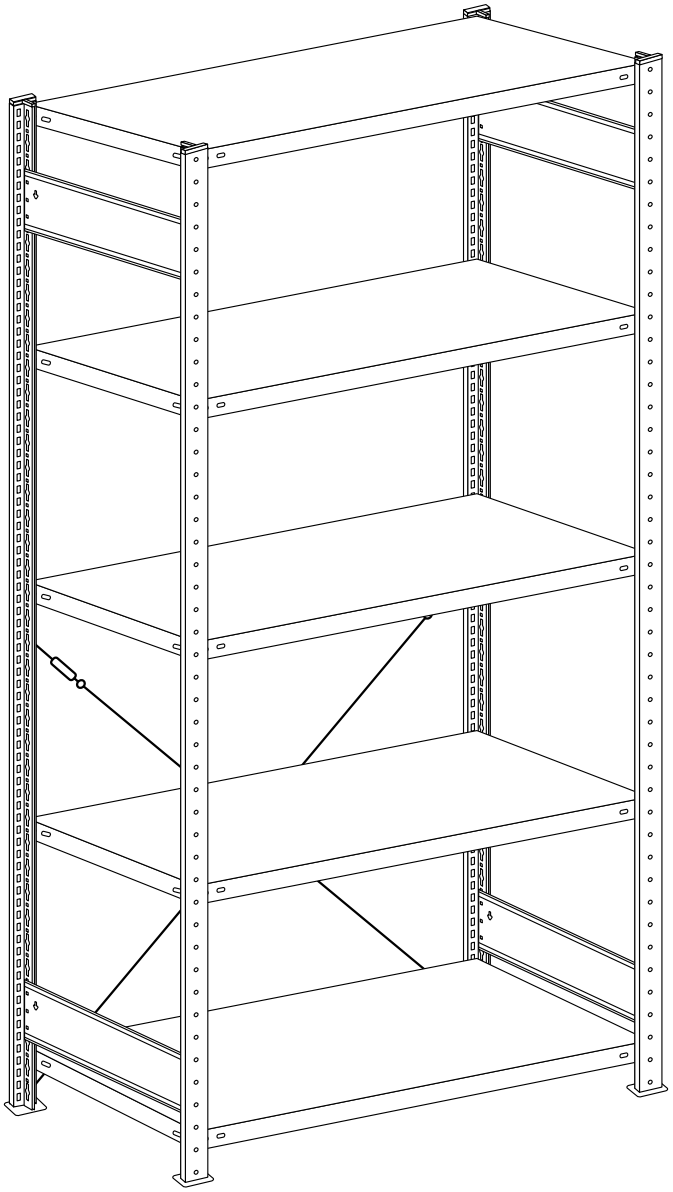

Regali s policami in pribor

Št. izdelka 13011-SL

Regal s policami z vtičnim sistemom

Navodila za montažo in uporabo

Spoštovani kupec,

zahvaljujemo se vam, da ste se odločili za izdelek podjetja SCHULTE Lagertechnik.

Pred sestavljanjem regalov preberite ta navodila za montažo in uporabo.
Vsebujejo pomembne informacije. Upoštevajte varnostne napotke in navodila za uporabo od strani 4 naprej.

Garancijske storitve zagotavljamo le, če so regali ustrezno sestavljeni v skladu z navodili za montažo in se police uporabljajo skladno z namensko uporabo.

Vaša ekipa
SCHULTE Lagertechnik

VSEBINA

Navodila za montažo in varnostni predpisi **4**
– Izvajanje montaže
– Varnostni predpisi

Varnost in uporaba 5–9

– Uporaba regala 5
– Označevanje regala 5
– Navpična postavitev 5
– Uklonska dolžina 5
– Najmanjša razdalja med regalnimi vrstami 6
– Zaščita pred prevrnitvijo regalov 6
– Pritrditev v tla 7
– Prečni oporniki 7
– Pritrditev na steno 7
– Navodila za montažo nosilcev polic 9
– Navodila za montažo globinskih prečk 9

Regali s policami 11–36

– Regali s policami s križnim opornikom, enostransko uporabni 11–15
– Dvojni regali s križnim opornikom, enostransko uporabni 17–22
– Regali s policami z vzdolžno prečko, dvostransko uporabni 23–28
– Dvojni regali z vzdolžno prečko, dvostransko uporabni 29–36

Pisarniški regali 37–47

– Pisarniški regali globine 300 mm 37–42
– Pisarniški regali globine 600 mm 43–47

Pribor za vtični sistem 48–65

– Zadnja stena iz polne pločevine 49
– Stranska stena iz polne pločevine/stranska stena z euro luknjami 50–51
– Ojačitvene opore za police MULTIplus 51
– Stranska stena iz žične mreže 52
– Zadnja stena iz žične mreže 52
– Stranska plošča z luknjami in iz polne pločevine 53
– Predal za drobni material 54
– Letev za drobni material/maska podnožja 55
– Vtična razdelilna pločevina 55
– Po višini nastavljiva noga 55
– Delilnik polic/knjižna opora 56
– Obešalnik za oblačila 56
– Zapolnitvena letev 56
– Lestve – montaža tirnega sistema 56
– Krilna vrata 57
– Komplet univerzalnih profilov, navpičen 58
– Univerzalni komplet profilov, vodoraven 59
– Univerzalni komplet obešal 60
– Dodatna raven regala na kolesih, prilagodljiva 60
– Obešalni nosilci za kotni regal 61
– Enojni predal/trojni predali 62
– Izvlečna polica 63
– Predalniki 63
– Nosilec navojnega droga 63
– Razmejitev sprednje stene 63
– Vložek za viseče mape 64
– Distančniki/stenska držala 65

Tehnična priloga A1–A10

Kazalo vsebine A1
– Podatki o obtežbi segmenta, T-profil 2.000–3.000 mm, višina A2
– Podatki o obtežbi segmenta, T-profil 4.000–4.500 mm, višina A3
– Podatki o obtežbi segmenta, T-profil 5.000–6.000 mm, višina A4
– Podatki o obtežbi segmenta, T-profil 7.000–7.500 mm, višina A5
– Višinski položaji globinskih prečk A6
– Regali z vzdolžnimi prečkami, višine položajev A7
– Razporeditev opornikov/križnih opornikov A8
– S kovicami povezani in priviti okviri regalov MULTIplus A9

– Stvarno kazalo A10

PREGLED REGALA

Pri sestavljanju upoštevajte uporabljene police in upoštevajte posebej označene korake za montažo!

85 kg | 150 kg | 250 kg | 330 kg

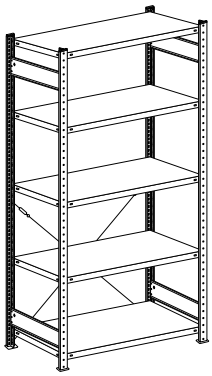

Regali s policami s križnim opornikom

Police 85, 150, 250, 330 kg strani 11–15

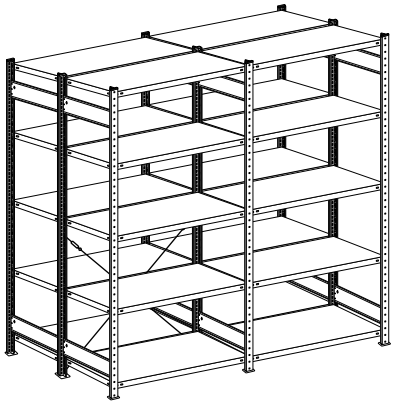

Dvojni regali s križnim opornikom

Police 85, 150, 250, 330 kg strani 17–22
police 250 kg, 330 kg strani 18, 22

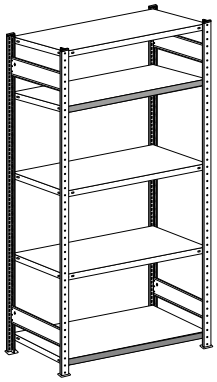
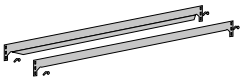

Regali s policami z vzdolžno prečko

Police 85, 150, 250, 330 kg strani 23–28
police 330 kg strani 24, 27

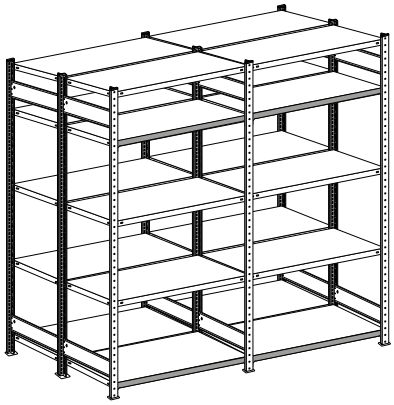
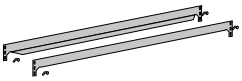

Dvojni regali z vzdolžno prečko

Police 85, 150, 250, 330 kg strani 29–36
police 330 kg strani 30, 33

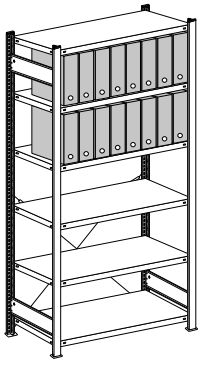

Pisarniški regali s križnim opornikom globine 300 mm

strani 37–42

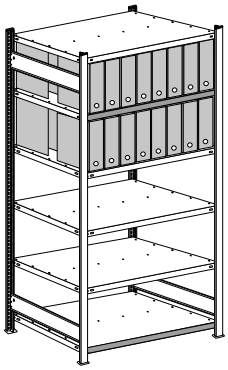
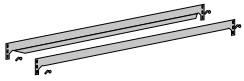

Pisarniški regali z vzdolžno prečko globine 600 mm

strani 43–47

SPLOŠNI NAPOTKI

Napotki o zakonskih predpisih v teh navodilih za montažo in uporabo veljajo samo za Nemčijo.

Za montažo izven Nemčije veljajo ustrezni krajevni zakonski predpisi in/ali pogoji za določeno državo. Za več informacij se obrnite na krajevne pristojne organe.

Navodila za montažo so pripravljena z veliko mero skrbnosti. Kljub vsemu, napak ni mogoče izključiti. Iz tega razloga ne moremo prevzeti pravne ali kakršne koli druge odgovornosti za manjkajoče ali napačne podatke in njihove posledice.

Navodila za montažo lahko spremenimo brez predhodnega obvestila. Pravice za razmnoževanje tega dokumenta ima izključno proizvajalec.

Upoštevati je treba naslednje standarde in direktive: DGUV (nemško zakonsko nezgodno zavarovanje) 108-007

Pred začetkom montaže preberite ta navodila za montažo in upoštevajte napotke, ki jih vsebujejo.

Preden sestavite regalni sistem obvezno preberite informacije in opombe v teh navodilih. Pri sestavljanju in poznejši uporabi natančno upoštevajte podatke v teh navodilih in navodila v naročniški dokumentaciji. V nasprotnem primeru se obrnite na podjetje Gebrüder Schulte GmbH & Co. KG.

Odgovornost in garancija

Za vsakršne telesne poškodbe in materialno škodo, ki bi nastali kot posledica nenamenske uporabe, ni odgovoren proizvajalec, temveč upravljavec regalnega sistema.

Sestavne dele polic, ki smo jih dobavili, smete uporabljati samo za predvidene namene. Na splošno veljajo naši »Splošni pogoji poslovanja«. Garancija in zahtevki v primeru telesnih poškodb in materialne škode so izključeni, kadar so ti posledica nepravilne uporabe, demontaže ali montaže, popravil ali zunanjih vplivov. Vse informacije v teh navodilih veljajo samo za police za postavitev v notranjih prostorih. V nasprotnem primeru se posvetujte z nami.

IZVAJANJE MONTAŽE

Montažo mora izvesti usposobljeno osebje z ustreznim orodjem (najbolje vsaj dve osebi). Med sestavljanjem sestavnih delov ne uporabljajte čezmerne sile. Montažo izvedite v skladu s spodnjimi navodili. Izjeme so dopustne le, če je v posamičnem primeru drugačna montaža zahtevana v naši spremni dokumentaciji. Neskladja je treba uskladiti s strokovnim osebjem.

Upoštevajte veljavne predpise poklicnega združenja. Glejte DGUV (nemško zakonsko nezgodno zavarovanje) 108-007.

Dovoljenih obtežitev regalov ne smete prekoračiti. Za podatke o obtežbi glejte vtis na dnu oz. spremno dokumentacijo. Podatki veljajo za enakomerno porazdeljeno statično obtežbo. Za obtežbo segmentov glejte preglednice (glejte tehnično prilogo).

VARNOSTNI NAPOTKI

Naslednji varnostni predpisi so delni izvlečki iz pravil za skladiščno opremo in naprave DGUV 108-007 poklicnega združenja.

1. Regali so namenjeni izključno za ročno nalaganje in razkladanje. Strani, ki niso namenjene nalaganju in razkladanju, morajo biti zavarovane pred padcem nakladalnih enot. Uporaba z viličarji ni dovoljena.
2. Regali morajo biti postavljeni navpično. Odmik regalov od navpičnice vzdolžno in globinsko ne sme biti večji od 1/200 višine regala. Odklon od vodoravnice ne sme znašati več kot 1/200 širine segmenta. Odstopanja je treba korigirati s podložnimi ploščami.
5. Regali morajo biti v določenih primerih zadostno zavarovani pred prevračanjem.

5.1. Zavarovati je treba regale, katerih razmerje med višino in globino je večje od 5:1.

1. primer: Višina regala = 2.500 mm; globina = 400 mm; → 6,25:1. Regal ni stabilen.

2. primer: Višina regala = 2.500 mm; globina = 500 mm; → 5:1. Regal je stabilen.

5.2. Zavarovati je treba tudi regale s krilnimi vrati, katerih razmerje med višino in globino je večje od 4:1. Primerni ukrepi za zaščito pred prevračanjem (str. 5–6) so: pritrditev v tla, pritrditev na steno ali zavarovanje s prečnimi oporniki. V primeru pritrditve v tla oblogi je treba pred pritrditvijo priviti vpenjalno nogo (s spono) na T-profil.

5.3. Pritrditi je treba tudi: regale z izvlečnimi elementi (npr. predale, vložke za viseče mape) in regale z lestvami. Primerni ukrepi za zaščito pred prevračanjem (str. 6) so: pritrditev na steno ali zavarovanje s prečnimi oporniki.

6. Police je treba po višini regala porazdeljeno namestiti v enakomernih razmikih. Največji razmik je 600 mm. Spodnja polica sme biti montirana od tal največ 600 mm.
7. Na voljo so police z največjo obtežbo police 330 kg. Regali morajo biti opremljeni z tipskimi ploščicami. Ta mora vsebovati naslednje podatke: proizvajalca, model, leto izdelave ali komisionirno številko, dopustne obtežitve.
8. Največja dovoljena nepravilnost tal temelji na standardu DIN 18202, preglednica 3, 3. vrstica. Tla morajo vzdržati površinski pritisk najmanj 50 kg/cm2.

   DIN 18202, 5. del, 3. vrstica:
   do 1 m razdalja: 4 mm
   več kot 1–4 m razdalja: 10 mm
   več kot 4–15 m razdalja: 12 mm
   več kot 15 m razdalja: 15 mm
9. Če so tla korozivno aktivna (npr. magnezitna tla), je treba regal ločiti s posebnimi podložnimi polščami, tj. tla in regal ne smeta biti v neposrednem stiku. Te podložne plošče so na voljo pri podjetju SCHULTE Lagertechnik.
10. Regale smete sestavljati in prestavljati samo v neobremenjenem stanju.
11. Regali niso primerni za prenašanje dinamičnih obtežb (brez drsnih ali udarnih obtežb).
12. Hoja po regalih ni dovoljena.
13. Poškodovane dele regala nemudoma zamenjajte.
14. Skladiščenje živil neposredno na pocinkanih policah ni dovoljeno.
15. Montaža regalov se sme izvajati samo v suhih in dobro prezračevanih prostorih. Vlažnost zraka ne sme presegati 60 odstotkov. Za montažo v temperaturnem območju od -20 stopinj Celzija do +50 stopinj Celzija.
16. Vsi podatki o obtežitvah veljajo za montažo na potresno **NEOGROŽENIH** območjih. Za potresno ogrožena območja veljajo faktorji zmanjšanja.

Navodila za montažo veljajo samo za regale za postavitev v notranjih prostorih. Zato se vplivi vetra in snega ne upoštevajo. Tudi vplive, ki izhajajo iz potresov, mora proizvajalec individualno dimenzionirati. V primeru potrebnih predelav oz. neskladij se je treba posvetovati s proizvajalcem. Ta navodila za montažo veljajo samo za mesto postavitve v Nemčiji. Za vse druge lokacije je treba upoštevati veljavne nacionalne predpise za preprečevanje nesreč za skladiščno opremo in naprave.

PREGLEDI REGALOV

Uredba o obratovalni varnosti obravnava skladiščno opremo/regale kot delovna sredstva. V skladu z 10. členom Uredbe o obratovalni varnosti jih mora redno pregledovati kvalificirano osebje. Pri tem je treba zapisati, izmeriti in dokumentirati morebitne poškodbe. Pregledi temeljijo na novem evropskem standardu DIN EN 15635 (»Smernice za varno delo«). Ta določa potek pregledov skladiščne opreme/regalov.

Vizualni pregledi
Oseba, odgovorna za varnost, mora zagotoviti, da se pregledi izvajajo v rednih intervalih, običajno tedensko, ali v drugih intervalih, ki temeljijo na analizi tveganja. Uradno, pisno poročilo je treba zabeležiti in shraniti.

Strokovni pregledi
»Strokovni pregled mora izvajati pristojni strokovnjak v časovnih intervalih, ki niso daljši od 12 mesecev. Osebi, odgovorni za varnost, je treba poslati pisno poročilo z opažanji in predlogi za morebitne potrebne ukrepe.«
(Izvleček iz standarda DIN EN 15635)

Strokovni pregled pristojnega strokovnjaka
Strokovni pregled mora opraviti pristojni strokovnjak (npr. usposobljeni strokovnjak za regale), ki je seznanjen z ustreznimi zakoni in predpisi, s pravili poklicnega združenja ter z ustreznimi standardi in osnutki standardov. Poleg tega je potrebno posebno znanje o skladiščni opremi in regalih.

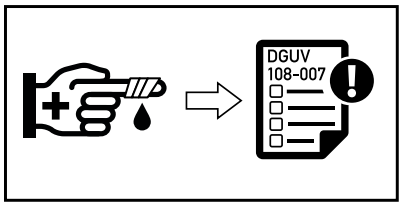
DGUV
108-007

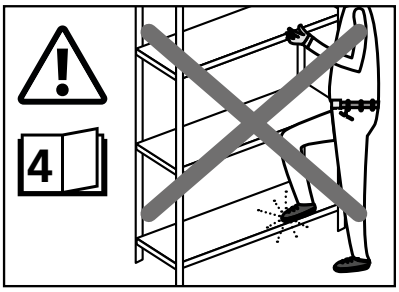
4

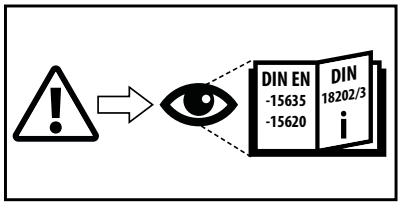
DIN EN
-15635
-15620
DIN
18202/3

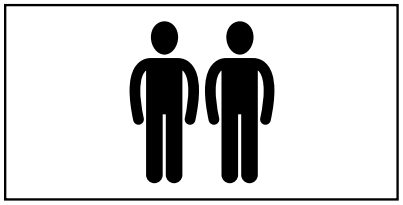

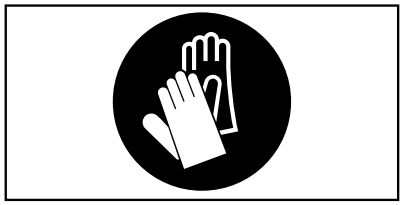

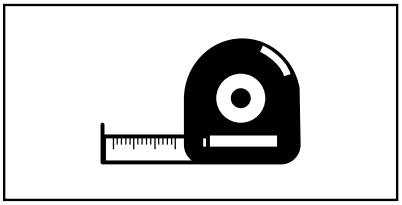

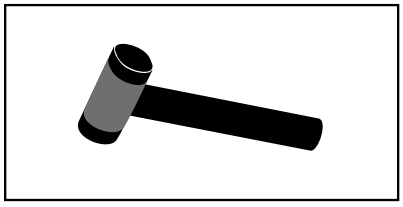

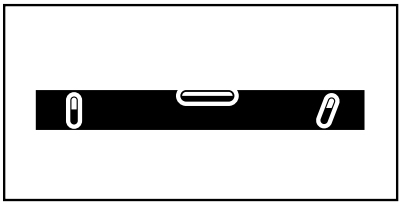

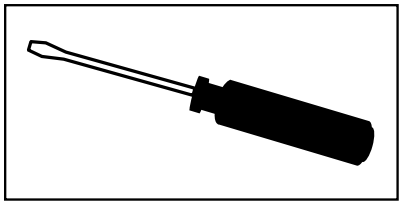

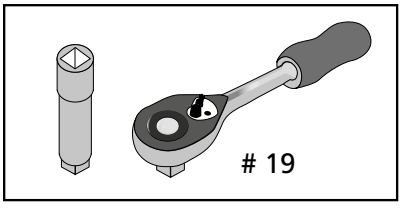
19

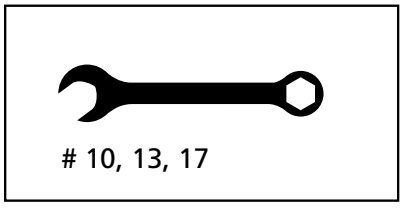
10, 13, 17

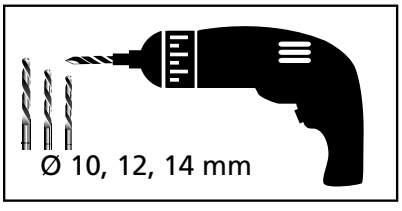
Ø 10, 12, 14 mm

Nalaganje regala

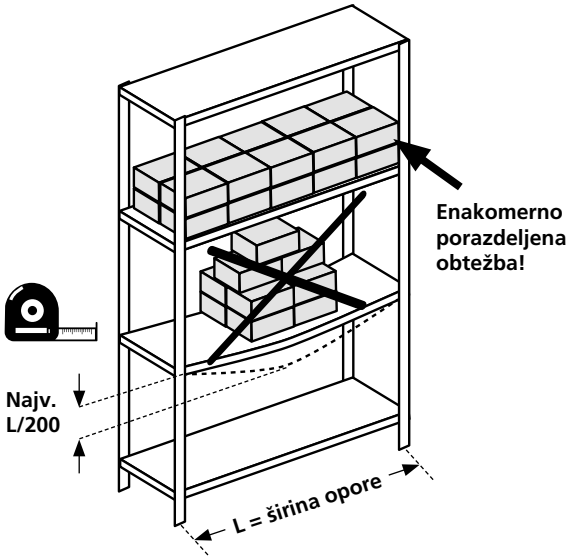

Pri polnjenju regala je treba upoštevati največjo obtežbo police. Police morajo biti enakomerno naložene.
Najv. dovolj. upogibanje nosilnih polic ne sme biti večje od L/200 mm širine opore!
PRIMER: Dolžina police 1.000 mm, najv. dovolj. upogibanje L/200 = 1.000 mm ÷ 200 = **5 mm**

Označevanje regala

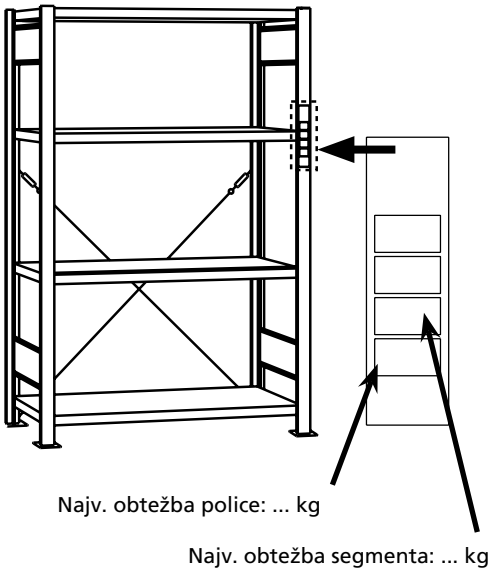

Pri regalih z obtežbo police več kot 200 kg ali obtežbo več kot 1.000 kg mora upravljavec izpolniti table z oznakami o obtežbi in jih namestiti na dobro vidnem mestu.

Za največjo obtežbo police glejte tehnično prilogo (strani A2–A5).

Navpična postavitev

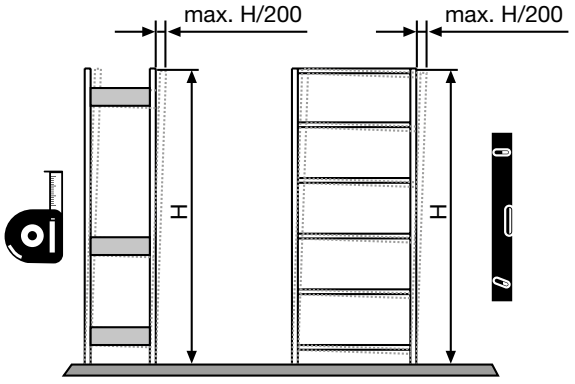

Prepričajte se, ali je postavitev navpična!

Podložna plošča za Enojna vpenjalna noga

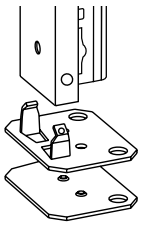

Podložna plošča za Dvojna vpenjalna noga

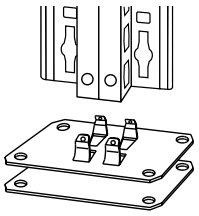

Če obstajajo nepravilnosti na tleh, uporabite podložne plošče za vpenjalne noge.

Uklonska dolžina

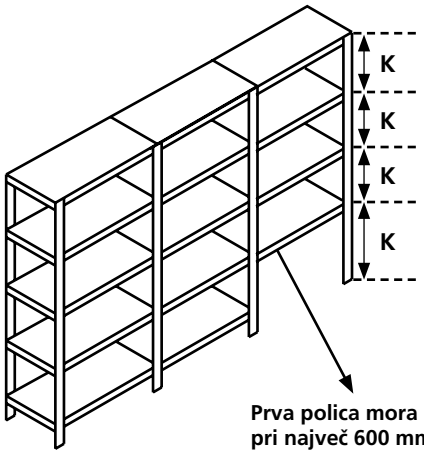

Prva polica mora biti vstavljena pri največ 600 mm!

Prosta uklonska dolžina (K) ne sme biti večja od 600 mm.

Najmanjša razdalja med regalnimi vrstami

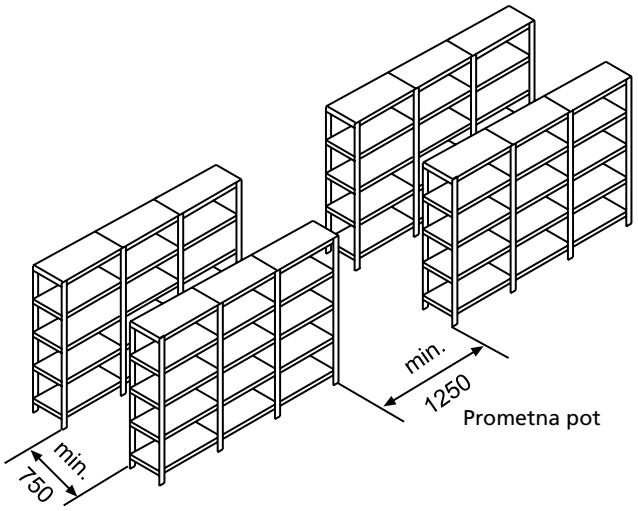

Stranski hodnik

V primeru prometne poti (glejte DGUV) morajo biti razdalje med vrstami regalov najmanj 1.250 mm.

V primeru stranskega hodnika (glejte DGUV) je najmanjša razdalja 750 mm.

Zaščita pred prevrnitvijo regalov

A

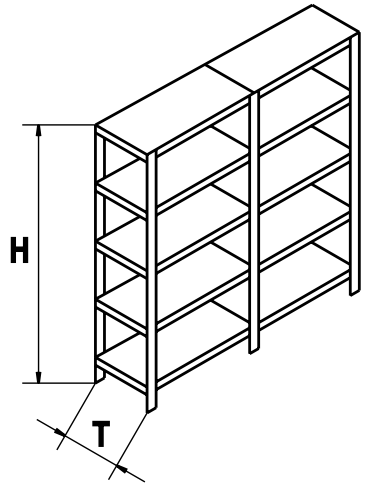

Če je razmerje med višino (H) in globino (T) večje od 5:1, so potrebni ukrepi za zaščito pred prevrnitvijo!

Za ustrezne ukrepe za zaščito pred prevrnitvijo, kot so pritrditev v tla, pritrditev na steno ali prečne opornike, glejte stran 8.

Zaščita pred prevrnitvijo regalov

B

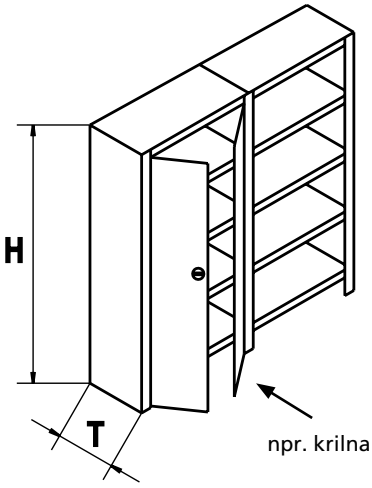

npr. krilna vrata

Pri uporabi krilnih vrat in predalov je treba izvesti ukrepe za zaščito pred prevrnitvijo že pri razmerju višine (H) in globine (T), večjem od 4:1!
Za ustrezne ukrepe za zaščito pred prevrnitvijo, kot so pritrditev v tla, pritrditev na steno ali prečne opornike, glejte stran 8.

Zaščita pred prevrnitvijo regalov

C

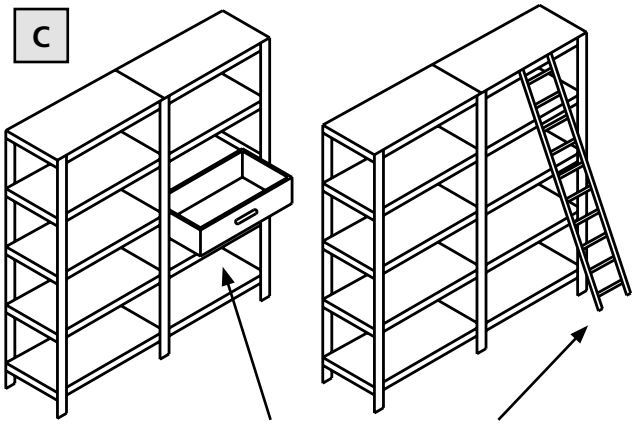

npr. predali, izvlečne police ali lestve
Pri uporabi lestev se uporablja TRBS 2121 2. del

V primeru regalov z izvlečnimi elementi in lestvami je treba varovanje izvesti s pritrditvijo na steno ali prečnimi oporniki!

Za ustrezne ukrepe za zaščito pred prevrnitvijo, kot so pritrditev v tla, pritrditev na steno ali prečne opornike, glejte stran 8.

Pritrditev v tla

Ustrezni ukrepi za A in B

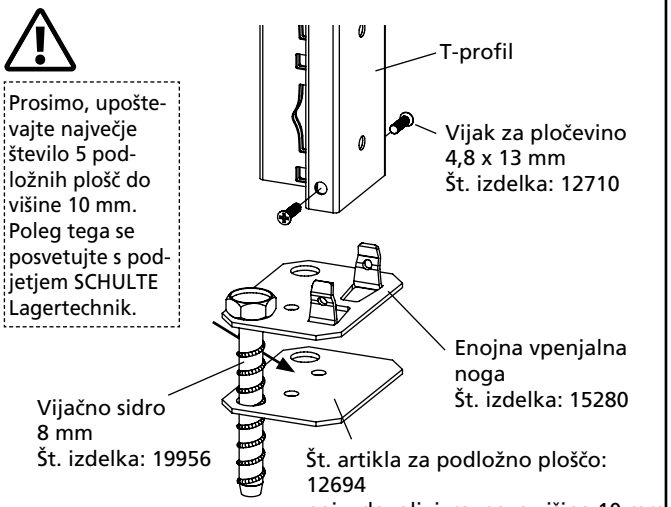

Za pritrditev v tla privijte enojno vpenjalno nogo s T-profilom in to enoto pritrdite v tla z vijačnim sidrom.

Vijaki za pločevino, vijačna sidra in podložne plošče za pritrditev v tla **NISO** del standardnega obsega dobave.

Prečni oporniki

Ustrezni ukrepi za A, B in C

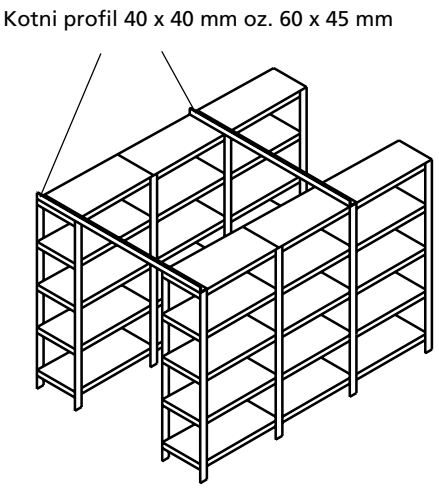

Za povezavo in stabilizacijo več regalnih vrst so potrebni kotni profili (40 x 40 mm oz. 60 x 45 mm) in enojne vpenjalne noge.

Pritrditev na steno, težka izvedba

Ustrezni ukrepi za A, B in C

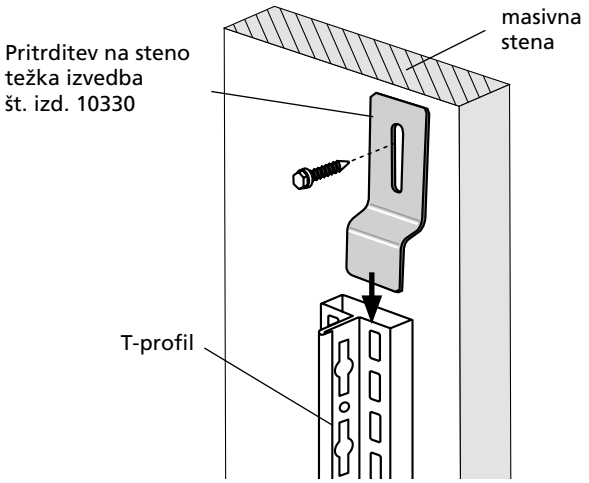

Pritrditev na steno se privije s T-profilom na steno.

Mozniki in vijaki, primerni za določeno vrsto stene, **NISO** del obsega dobave in jih je treba nabaviti posebej.

Pritrditev na steno, lahka izvedba

Ustrezni ukrepi za A, B in C

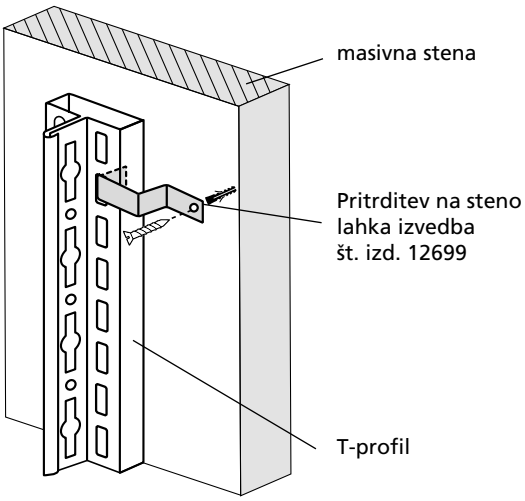

Pritrditev na steno se privije s T-profilom na steno.

Mozniki in vijaki, primerni za določeno vrsto stene, **NISO** del obsega dobave in jih je treba nabaviti posebej.

Navodila za montažo nosilca police

NOVO: Nosilec police, dve velikosti

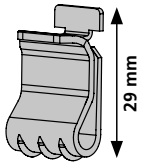

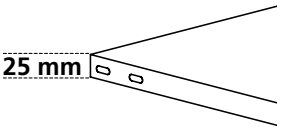

Tip 150

za police **85 kg** in **150 kg**
z višino roba 25 mm

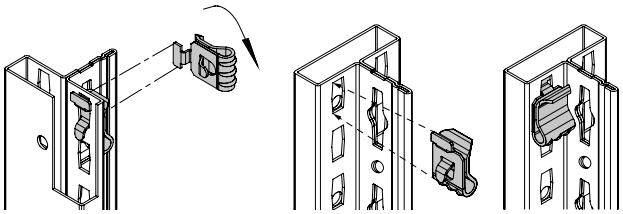

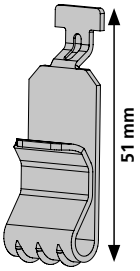

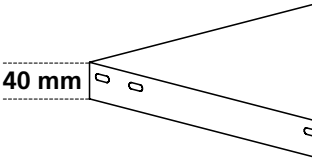

Tip 330

za police **250 kg** in **330 kg**
z višino roba 40 mm

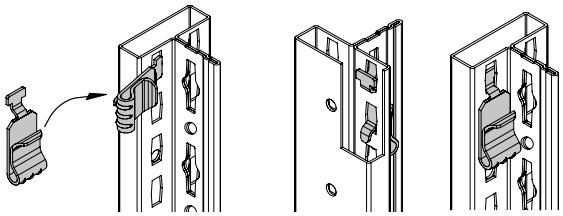

Najvišja in najnižja višina za obešanje v regalnem sistemu

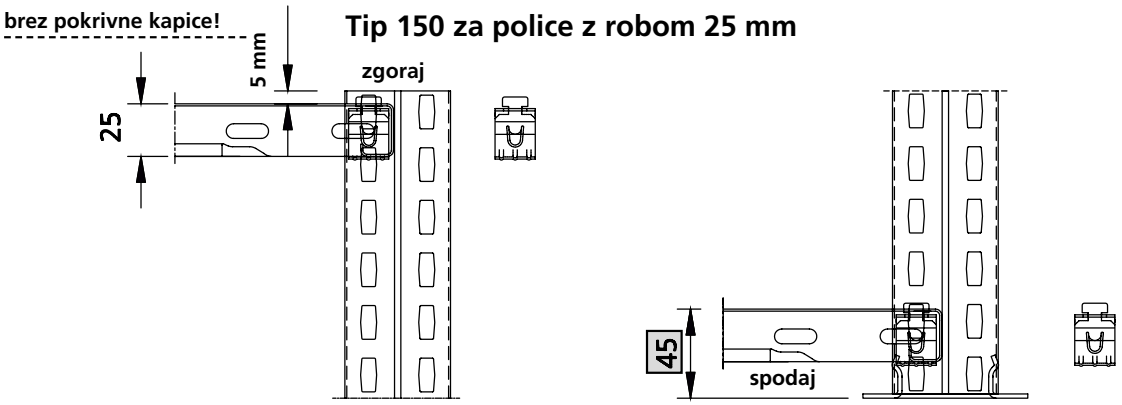

Tip 150 za police z robom 25 mm

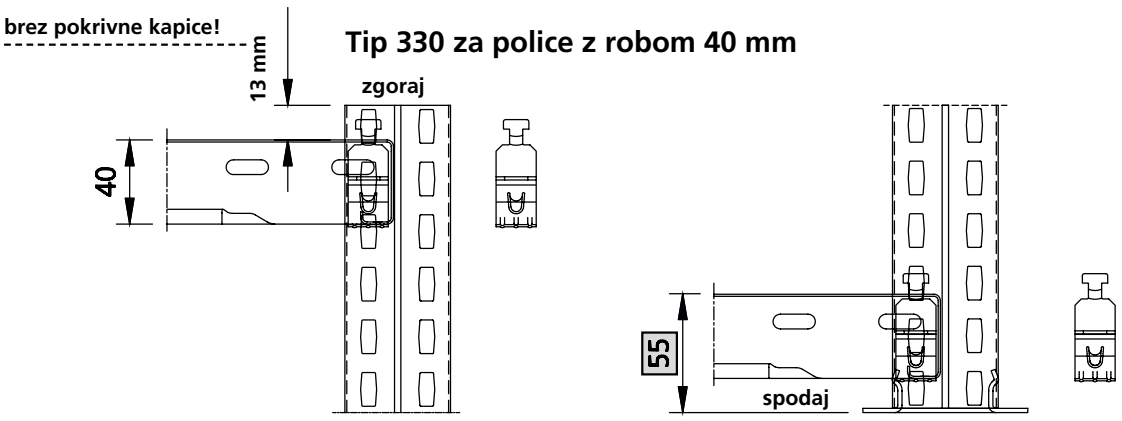

Tip 330 za police z robom 40 mm

Osnovni in prigradni regal s križnimi oporniki

Osnovni regal
Stran 11–13

Prigradni regal
Stran 15

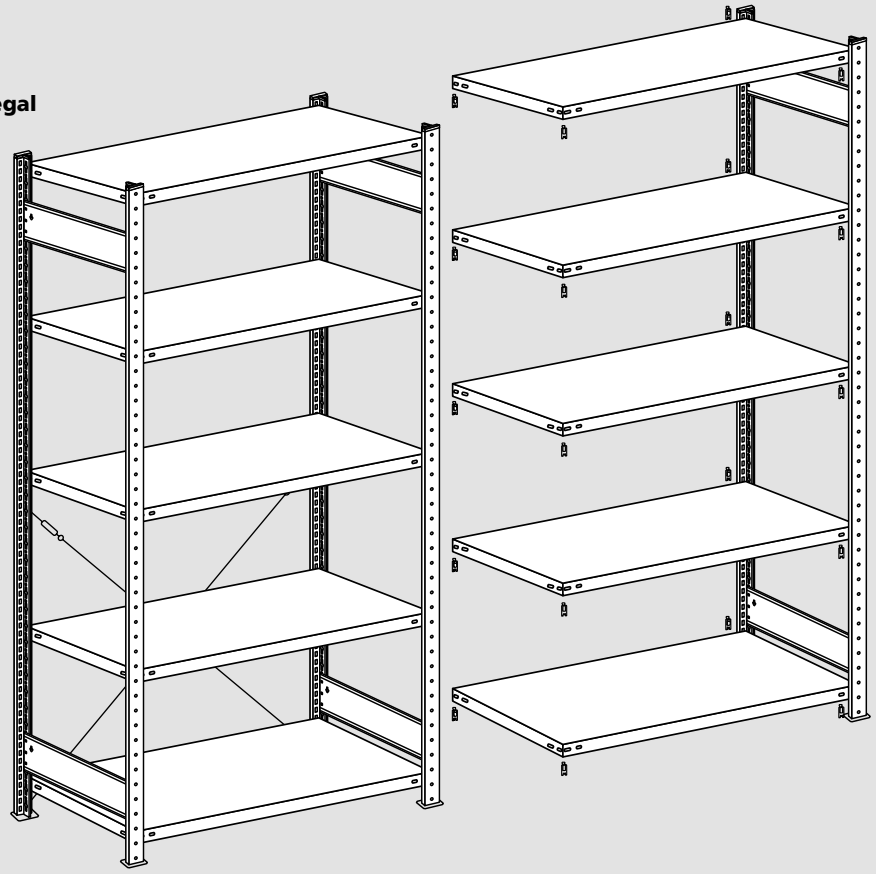

1 Montaža T-profilnega okvira

Stran 12–13

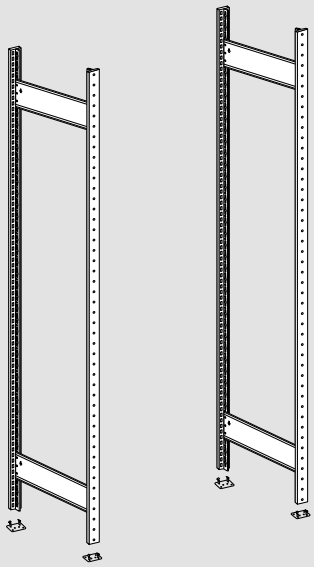

Opomba:
Montaža s stranicami
Stran 50–51

2 Vstavljanje polic

Stran 13

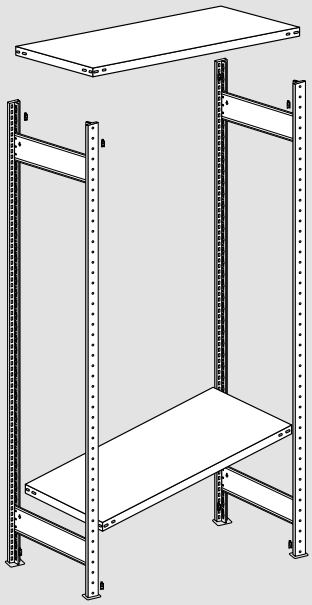

Opomba:
Vstavljanje nosilcev polic in polic pri prigradnih regalih
Stran 15

3 Utrditev s križnim opornikom

Stran 14–15

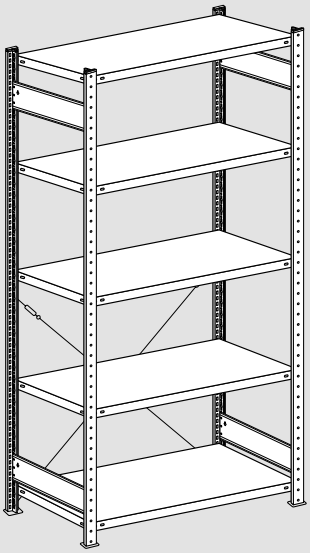

1 Montaža T-profilnega okvira

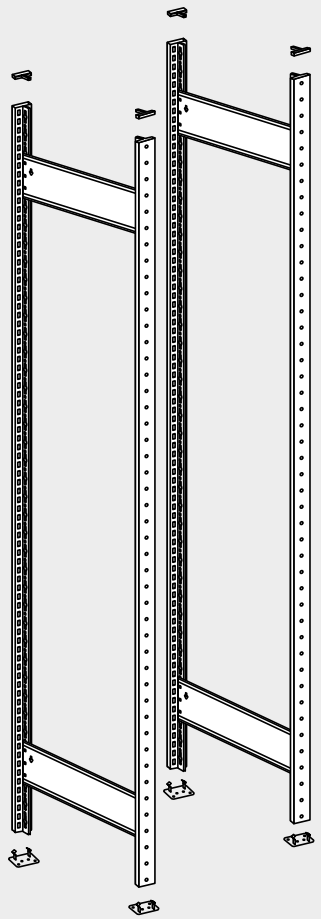

A 85 kg 150 kg 250 kg

Položaj in število globinskih prečk za police 85, 150 in 250 kg

Višina okvira V mm	Število Globinska prečka	Višinski položaji globinskih prečk v mm		
		h1	h2	h3
2.000–2.299	2	206	1.756	---
2.300–2.499	2	206	2.056	---
2.500–2.999	3	206	1.006	2.256
3.000–3.999	3	206	1.206	2.756

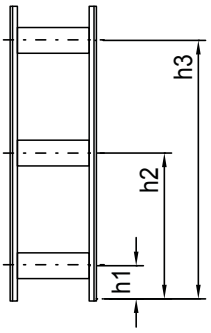

A1 330 kg

Položaj in število globinskih prečk za police 330 kg

Višina okvira V mm	Število Globinska prečka	Višinski položaji globinskih prečk v mm			
		h1	h2	h3	h4
2.000–2.299	3	206	806	1.756	---
2.300–2.499	3	206	906	---	2.056
2.500–2.999	4	206	656	1.356	2.256
3.000–3.999	3	206	1.206	---	2.756

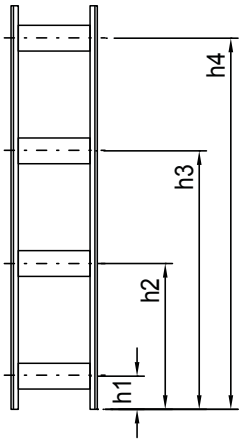

Za druge velikosti veljajo podatki v tehnični prilogi na strani A6!
Prosimo, obrnite se na nas za večje obtežbe segmentov!

B Vstavljanje globinske prečke v T-profile

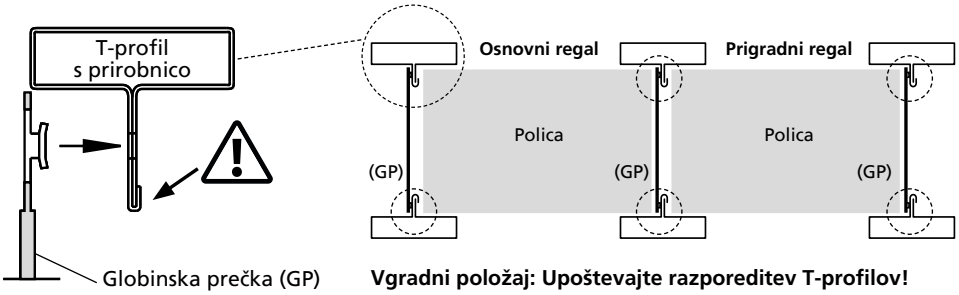

Vgradni položaj: Upoštevajte razporeditev T-profilov!

Stranice iz polne pločevine:
Regali s **stranicami iz polne pločevine** se montirajo brez globinskih prečk (glejte str. 50–51)!

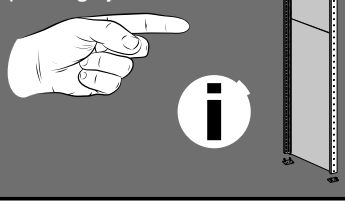

C Montaža globinskih prečk

Navodila za montažo zakovičenih okvirov regalov MultiPlus so na voljo na strani A9.

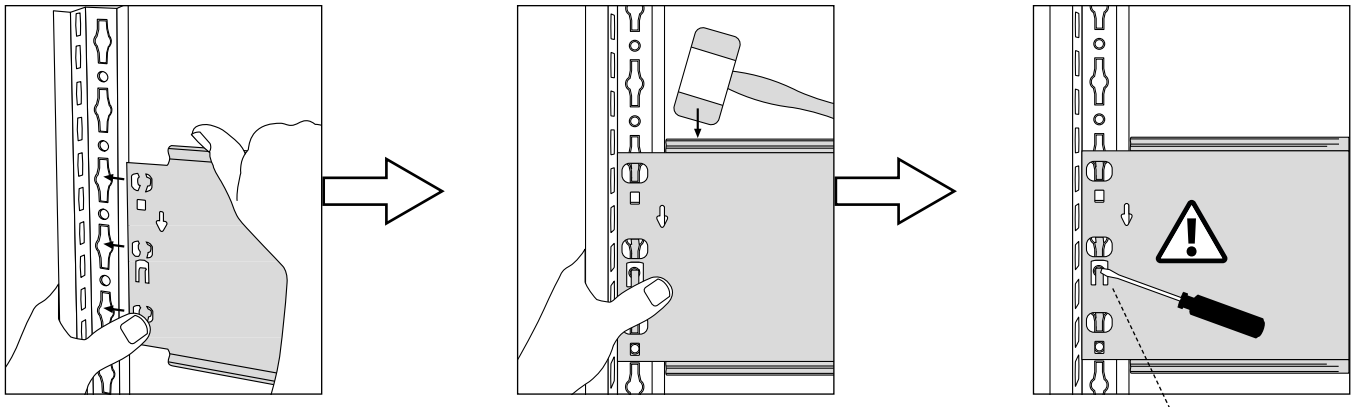

D Montaža vpenjalnih nog

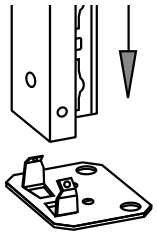

E Montaža pokrivnih kapic

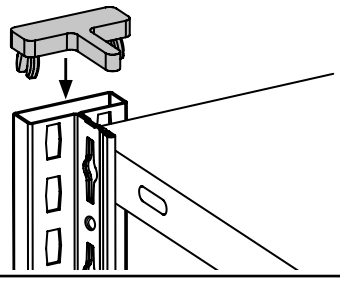

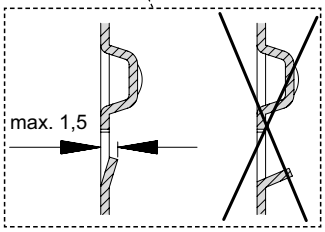

2 Vstavljanje nosilcev polic tipa 150 in 330 ter polic

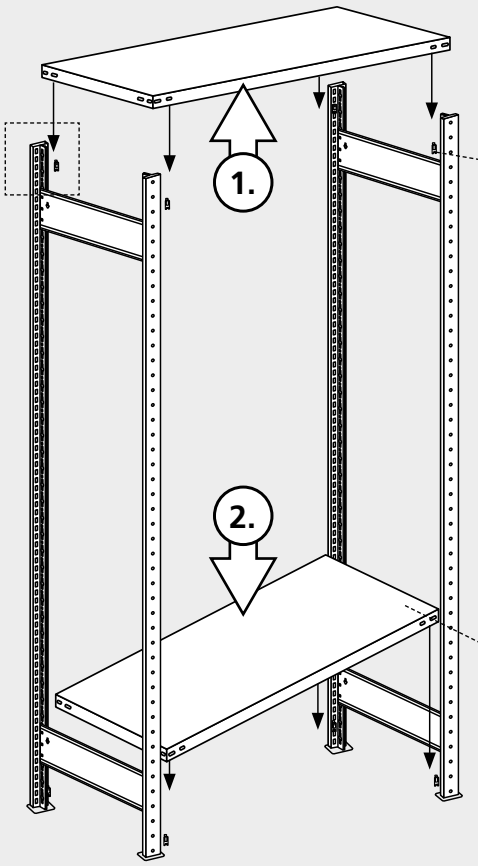

A

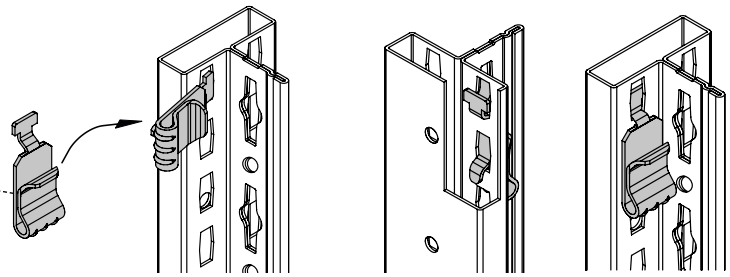

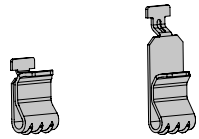

Tip 150 **Tip 330**

Upoštevajte tipe nosilcev polic na strani 9!

B

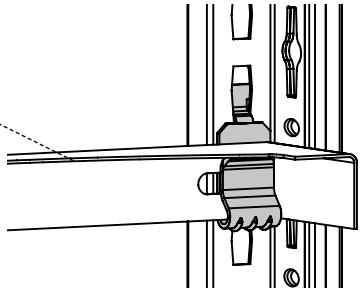

POMEMBNO:

PRIGRADNI REGAL:
Pri vstavljanju nosilcev polic za prigradni regal upoštevajte navodila na strani 15.

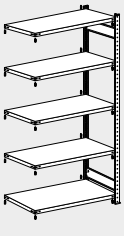

3 Montaža križnih opornikov

85 kg **150 kg** **250 kg** **330 kg**

Število križnih opornikov na segment in višino regala:

Vsak drugi segment je treba ojačati s križnimi oporniki!

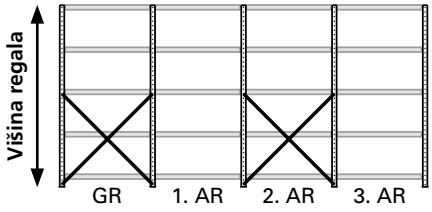

Utrditev 85 kg, 150 kg, 250 kg:
za višine regalov do 2.500 mm

Utrditev 330 kg:
za višine regalov do 2.000 mm

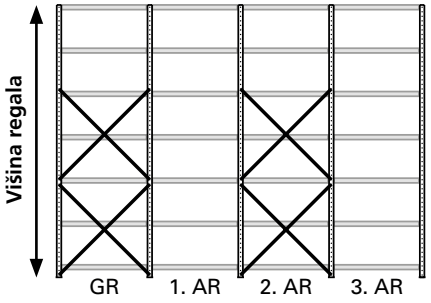

Utrditev 85 kg, 150 kg, 250 kg:
za višine regalov 2.525–3.000 mm

Utrditev 330 kg:
za višine regalov 2.025–2.500 mm

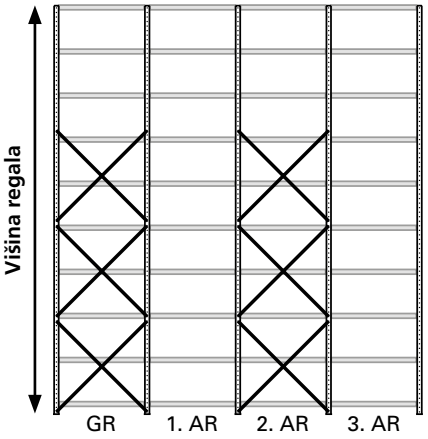

Utrditev 85 kg, 150 kg, 250 kg:
za višine regalov 3.025–3.500 mm

Utrditev 330 kg:
za višine regalov 2.525–3.000 mm

Montaža križnega opornika:

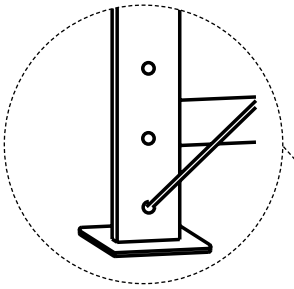

1.

Opornik je treba vstaviti v najnižjo luknjo.

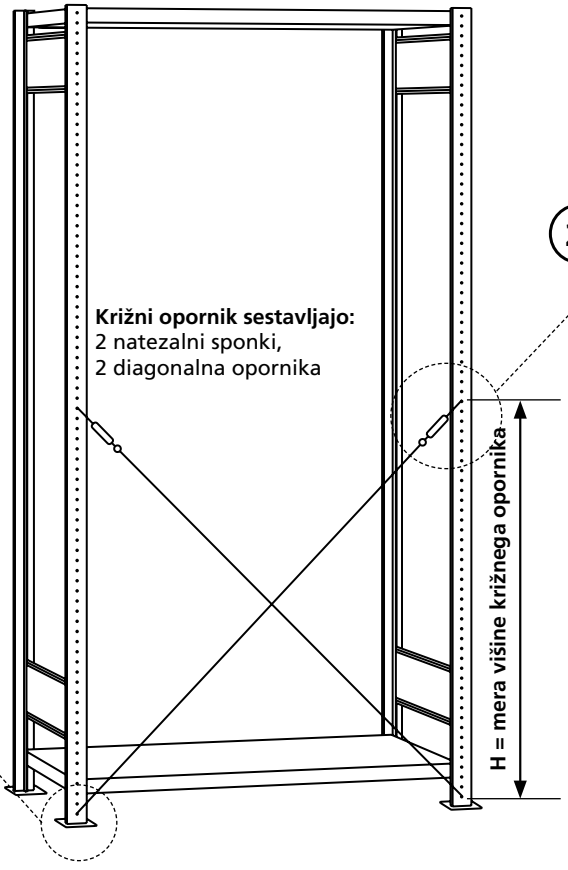

Križni opornik sestavljajo:
2 natezalni sponki,
2 diagonalna opornika

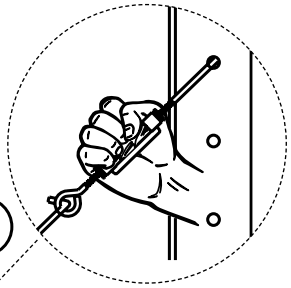

2.

Regale pravokotno poravnajte z vodno tehtnico. **Natezalne sponke križnih opornikov zategujte samo z roko!**

Nastavitev regalov se izvaja v naloženem stanju. Preverite napetost križnih prečk, natezalne sponke po potrebi nekoliko odvijte ali zategnite, da dosežete enakomerno napetost križnih opornikov.

Po potrebi se posvetujte s svojim dobaviteljem.

Širina predala/police 750 mm	= **H 1.200 mm**
Širina predala/police 1.000 mm	= **H 1.000 mm**
Širina predala/police 1.300 mm	= **H 1.000 mm**

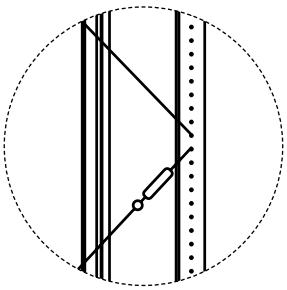

Nadaljnji oporniki navzgor se obesijo v naslednjo luknjo.

4 Montaža prigradnih regalov

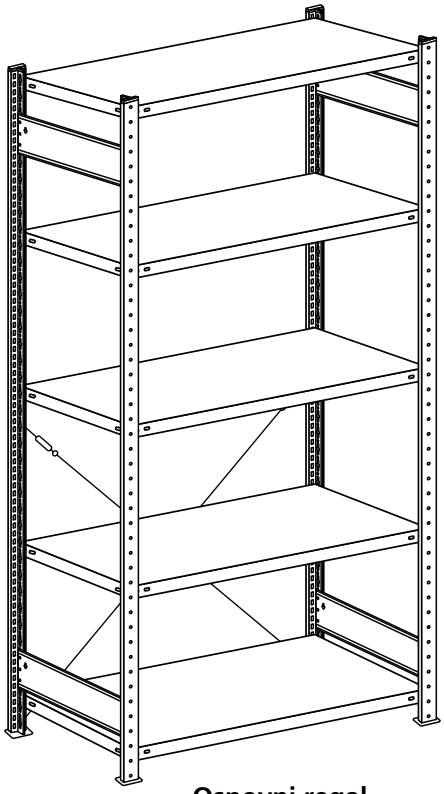

Osnovni regal

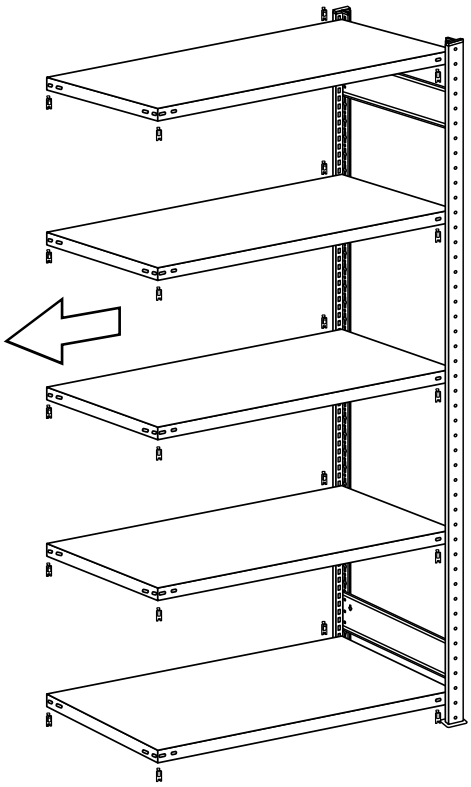

Prigradni regal 1

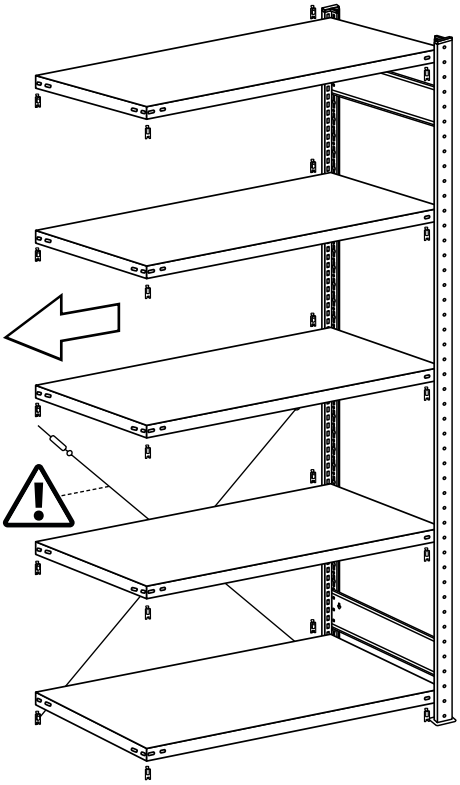

Prigradni regal 2

Nosilci polic za prigradni regal se obesijo na obstoječi osnovni segment.

Nato se postavi T-profilni okvir in tudi tukaj najprej vstavita najvišja in najnižja polica.

Samo vsak drugi regalni segment se utrdi s križnimi oporniki!

Dvojni regali s križnim opornikom

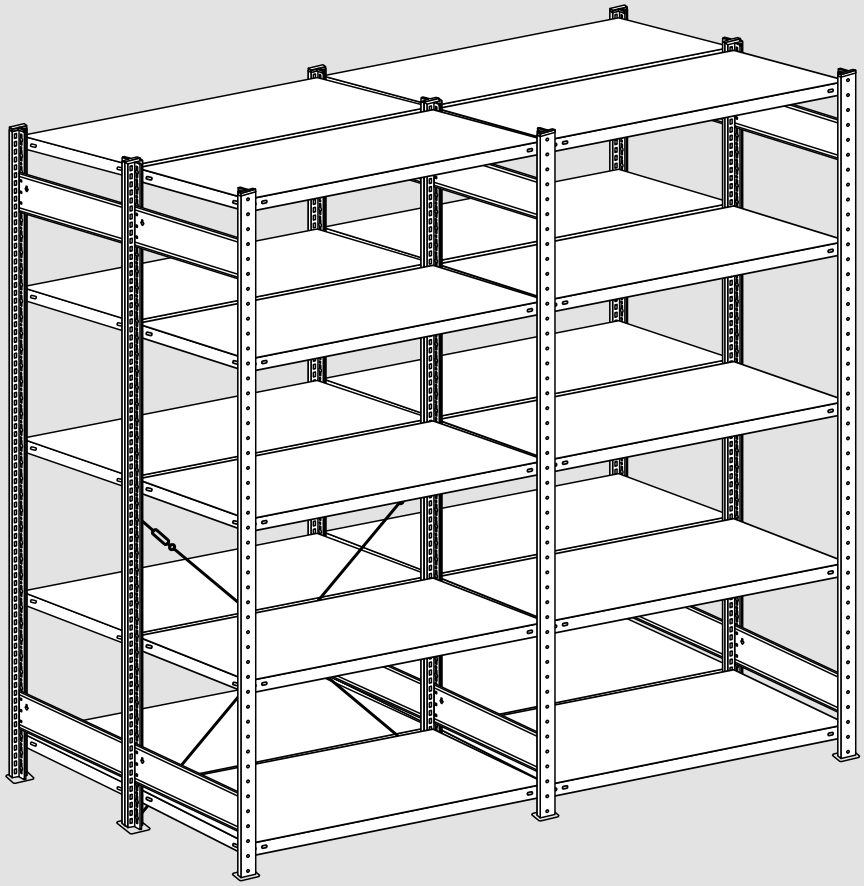

1 **Montaža T-profilnega okvira**
Strani 18–19

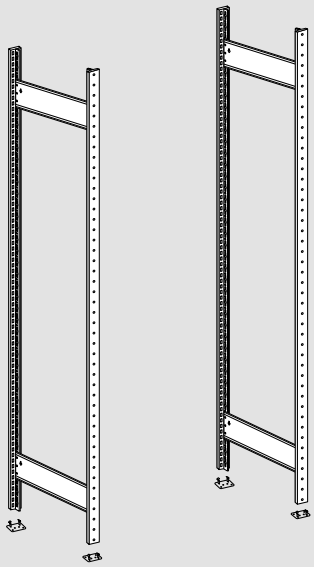

Opomba:
Montaža s stranicami
Stran 50–51

2 **Vstavljanje polic**
Stran 19

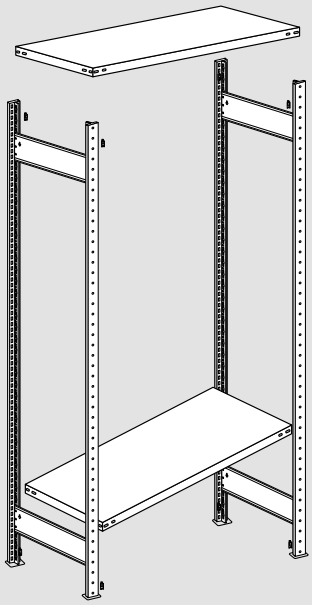

Opomba:
Vstavljanje nosilcev polic in polic pri prigradnih regalih
Stran 15

3 **Utrditev s križnim opornikom**
Stran 21

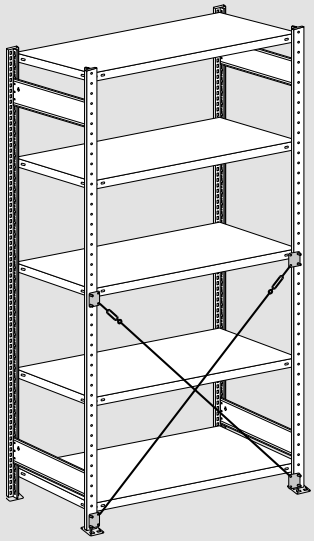

Opomba:
Utrditev pri policah **250 kg in 330 kg**
Stran 22

1 Montaža T-profilnega okvira

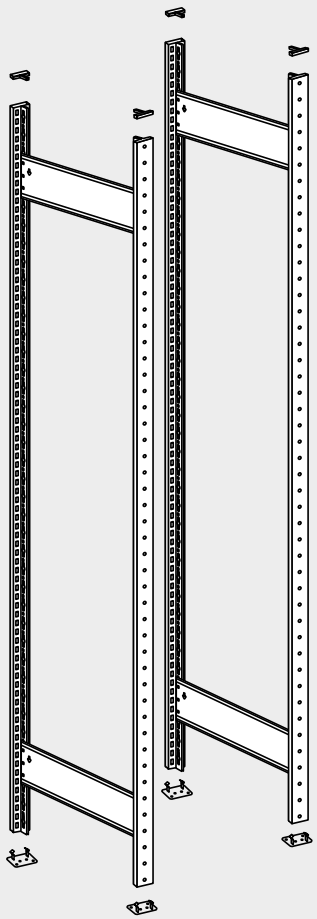

A 85 kg 150 kg 250 kg

Položaj in število globinskih prečk za police 85, 150 in 250 kg

Višina okvira V mm	Število Globinska prečka	Višinski položaji globinskih prečk v mm		
		h1	h2	h3
2.000–2.299	2	206	1.756	---
2.300–2.499	2	206	2.056	---
2.500–2.999	3	206	1.006	2.256
3.000–3.999	3	206	1.206	2.756

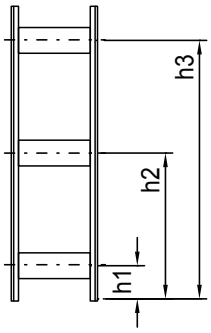

A1 330 kg

Položaj in število globinskih prečk za police 330 kg

Višina okvira V mm	Število Globinska prečka	Višinski položaji globinskih prečk v mm			
		h1	h2	h3	h4
2.000–2.299	3	206	806	1.756	---
2.300–2.499	3	206	906	---	2.056
2.500–2.999	4	206	656	1.356	2.256
3.000–3.999	3	206	1.206	---	2.756

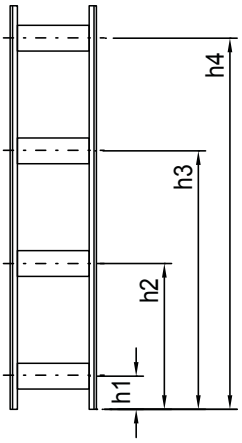

Za druge velikosti veljajo podatki v tehnični prilogi na strani A6!
Prosimo, obrnite se na nas za večje obtežbe segmentov!

B Vstavljanje globinske prečke v T-profile

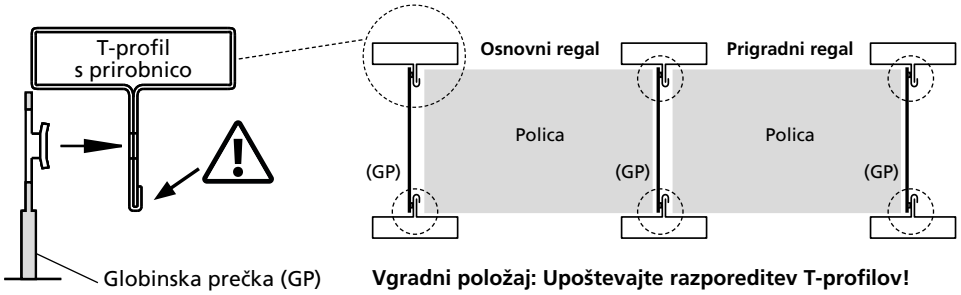

Vgradni položaj: Upoštevajte razporeditev T-profilov!

Stranice iz polne pločevine:

Regali s **stranicami iz polne pločevine** se montirajo brez globinskih prečk (glejte str. 50–51)!

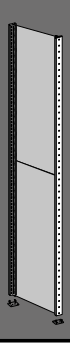

C Montaža globinskih prečk

Navodila za montažo zakovičenih okvirov regalov MultiPlus so na voljo na strani A9

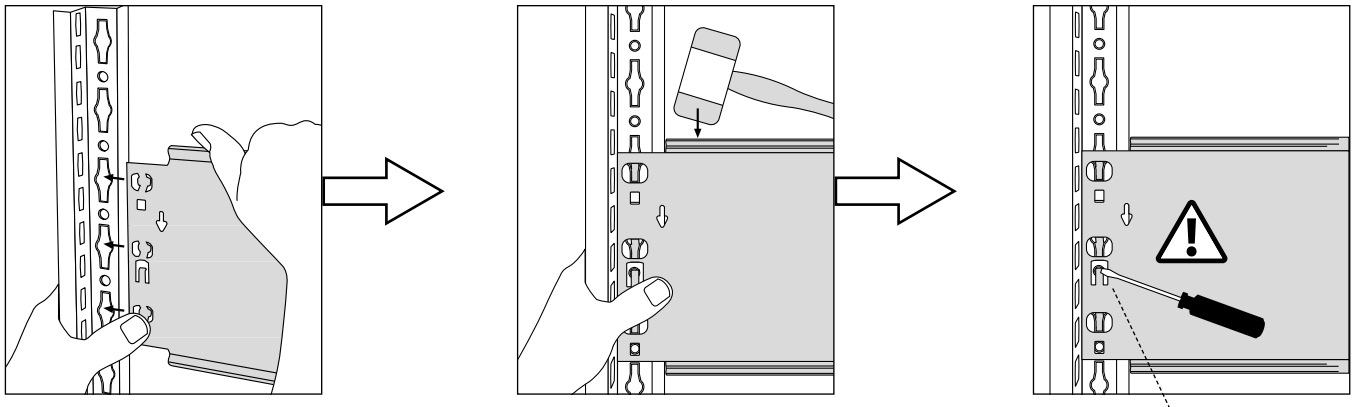

D Montaža vpenjalnih nog

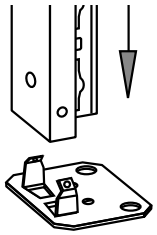

E Montaža pokrivnih kapic

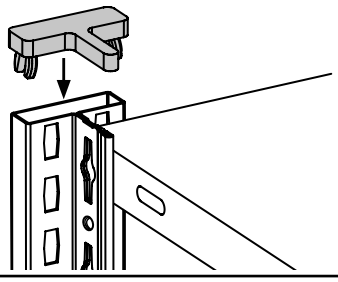

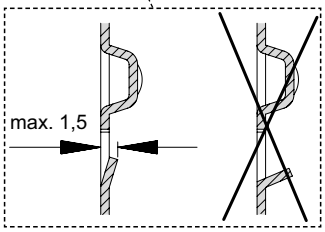

2 Vstavljanje nosilcev polic tipa 150 in 330 ter polic

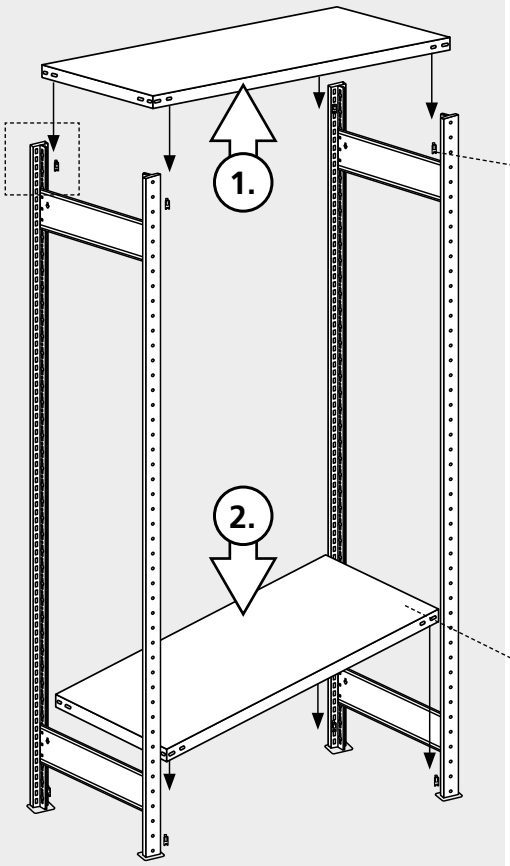

A

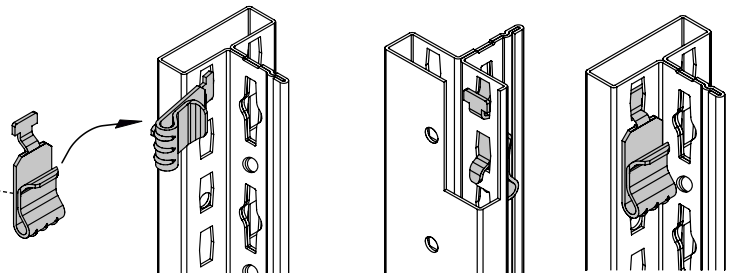

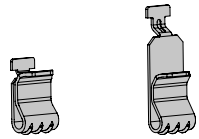

Tip 150 **Tip 330**

Upoštevajte tipe nosilcev polic na strani 9!

B

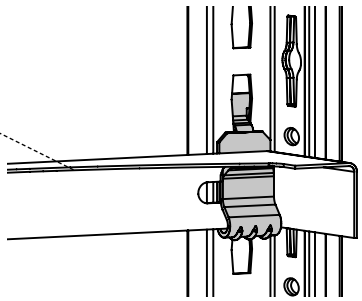

POMEMBNO:

PRIGRADNI REGAL:
Pri vstavljanju nosilcev polic za prigradni regal upoštevajte navodila na strani 15.

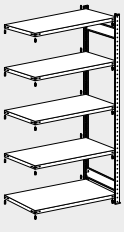

3 Montaža dvojnih regalov s priključnimi ploščami

1.

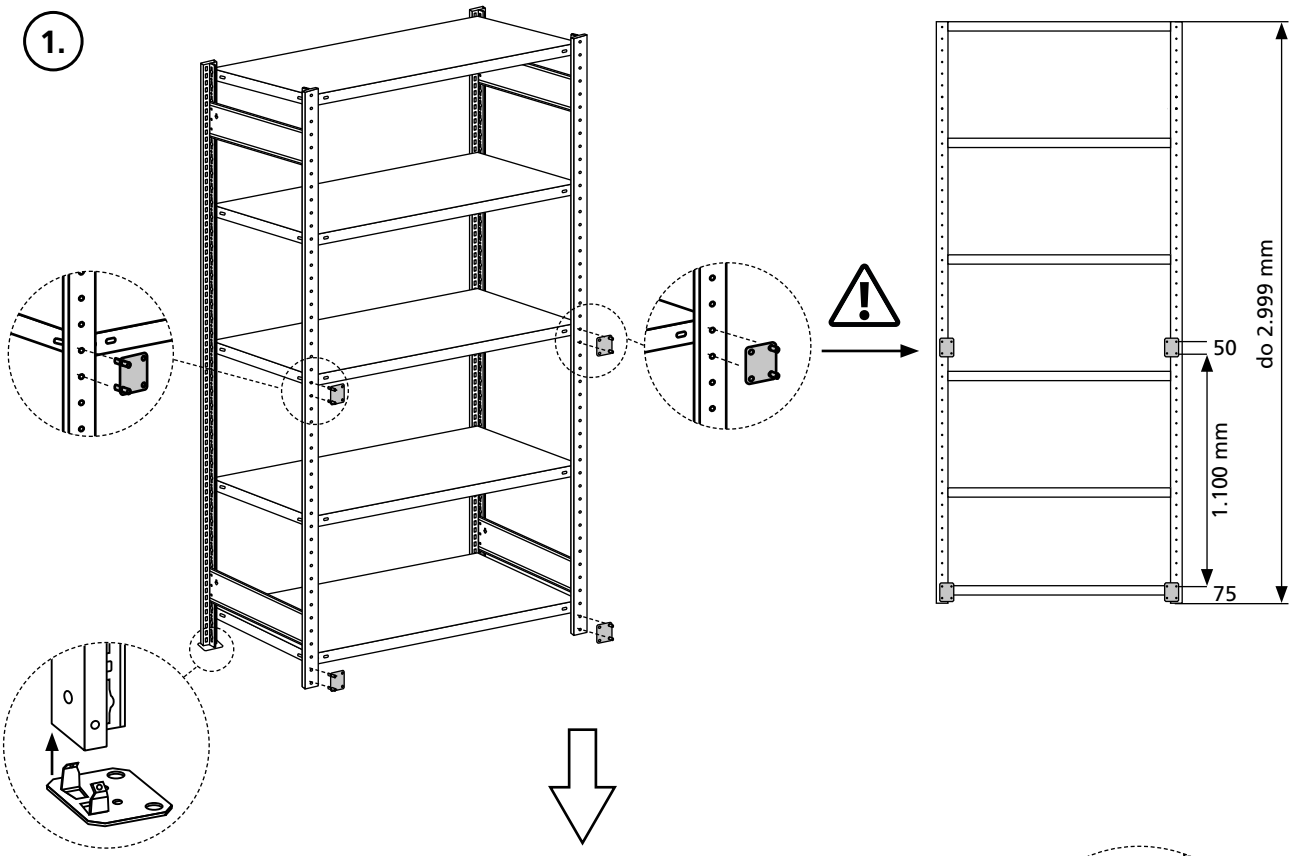

Enojna vpenjalna noga

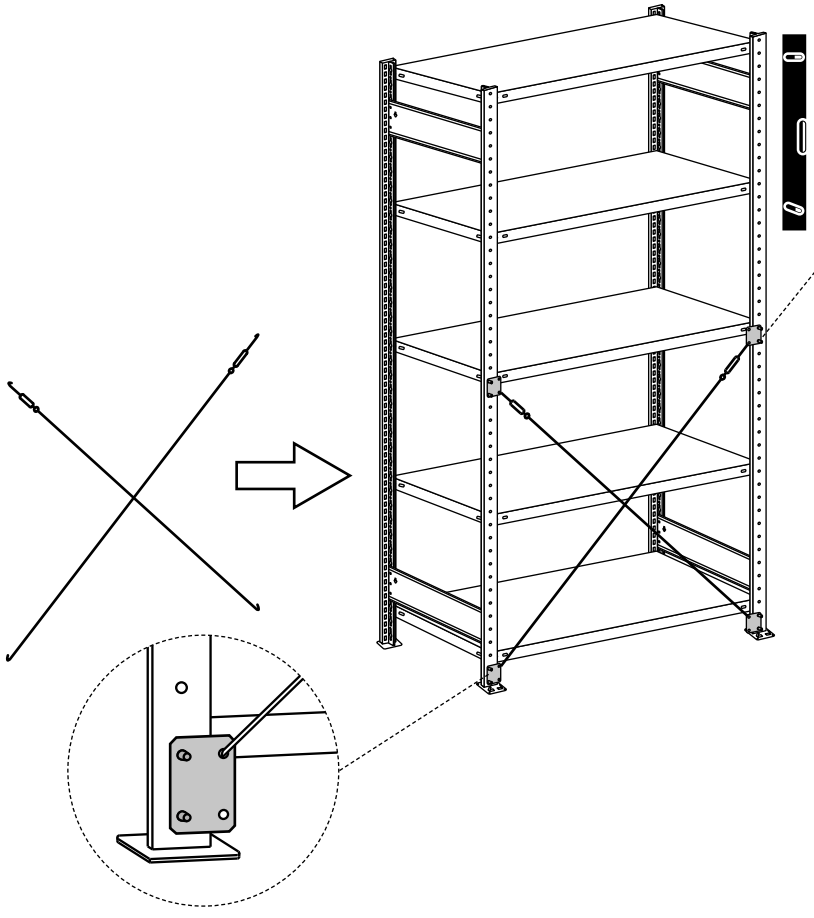

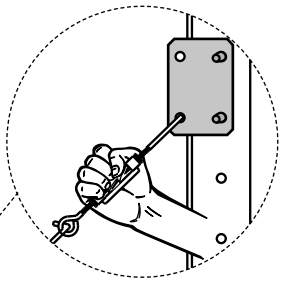

Regale pravokotno poravnajte z vodno tehtnico.
Zategnite natezalne sponke križnih opornikov!

Nastavitev regalov se izvaja v naloženem stanju. Preverite napetost križnih prečk, natezalne sponke po potrebi nekoliko odvijte ali zategnite, da dosežete enakomerno napetost križnih opornikov.

Po potrebi se posvetujte s podjetjem SCHULTE Lagertechnik.

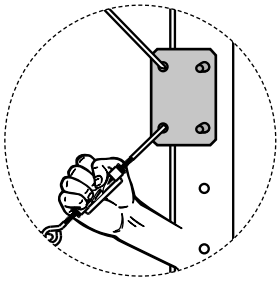

Nadaljnji oporniki navzgor se obesijo v naslednjo luknjo.

4 Montaža križnih opornikov pri dvojnih regalih

85 kg 150 kg

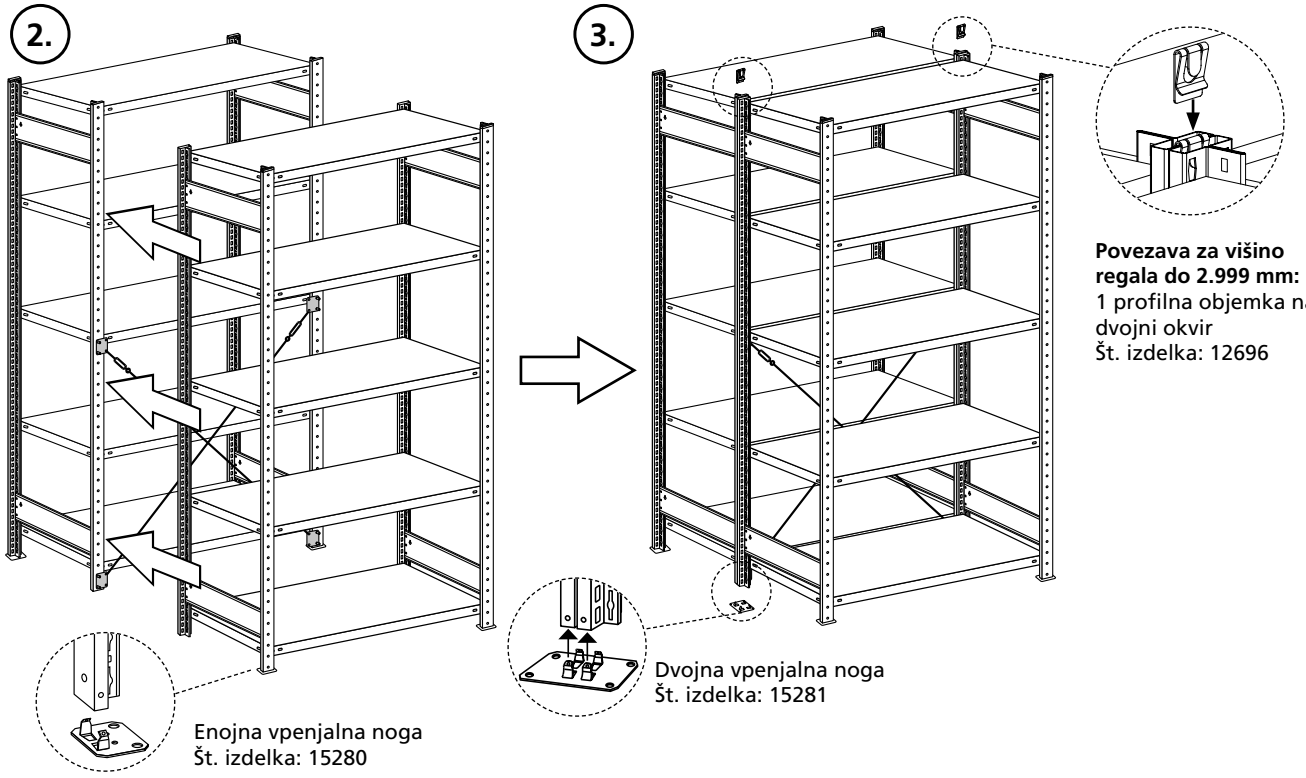

Povezava za višino regala do 2.999 mm:
1 profilna objemka na dvojni okvir
Št. izdelka: 12696

Število križnih opornikov na segment in višino regala:

Vsak drugi segment je treba ojačati s križnimi oporniki!

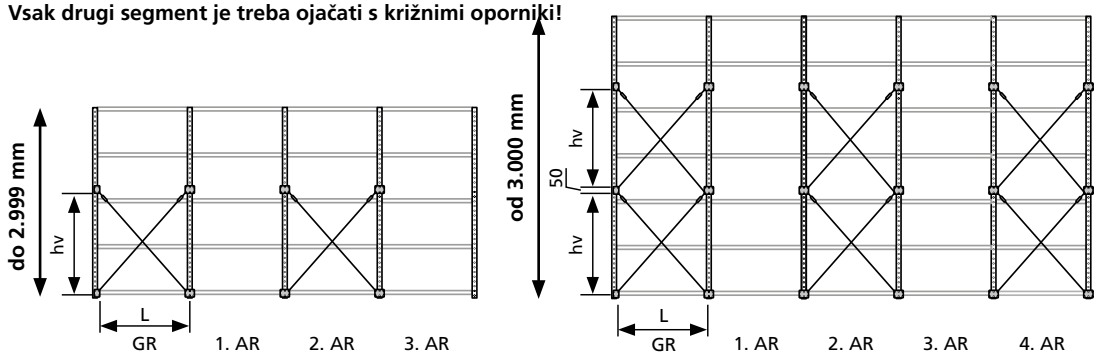

Podatki o višini za priključne plošče
hv = 1.200 mm za L = 750 mm
hv = 1.100 mm za L = 1.000 mm
hv = 1.100 mm za L = 1.300 mm

(hv = višina križnih opornikov)
(L = dolžina police)

⚠ Povezovanje dvojnih regalov za višine regalov od 3.025 mm

Položaji veznikov za dvojne regale

Višine okvirov (mm)		Število Dvojni veznik na dvojni okvir	Vgradne višine od h1 do h7 (mm)						
od:	do:		(srednje višine)						
(Pri tem sistemu ni profilnih objemk!)			h1	h2	h3	h4	h5	h6	h7
3.025	4.000	4 kosi	350	1.056	2.056	3.056			
4.025	5.000	5 kosov	350	1.056	2.056	3.056	4.056		
5.025	6.000	6 kosov	350	1.056	2.056	3.056	4.056	5.056	
6.026	7.500	7 kosov	350	1.056	2.056	3.056	4.056	5.056	6.056
vsakih nadaljnjih 1.000 mm:		plus 1 kos							

Veznik za dvojni regal

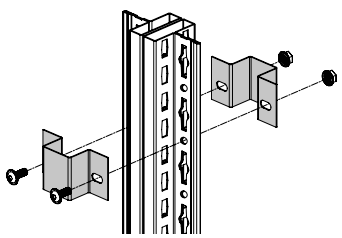

2 kompleta vijakov M6x12
Št. izdelka 10323-L

pocinkano: Št. izdelka 10346

svetlo siva, RAL 7035:
Št. izdelka 30348

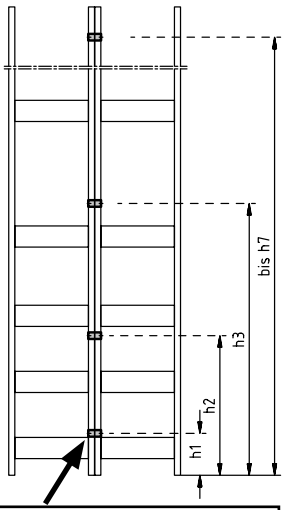

Pri montaži primerjajte vgradne višine z drugimi deli sistema (npr. križne opornike in police). Podatki o višini lahko v primeru trkov komponent odstopajo. Veznike lahko premikate gor ali dol; po potrebi se obrnite na podjetje Schulte Lagertechnik.

4 Montaža križnih opornikov pri dvojnih regalih

250 kg 330 kg

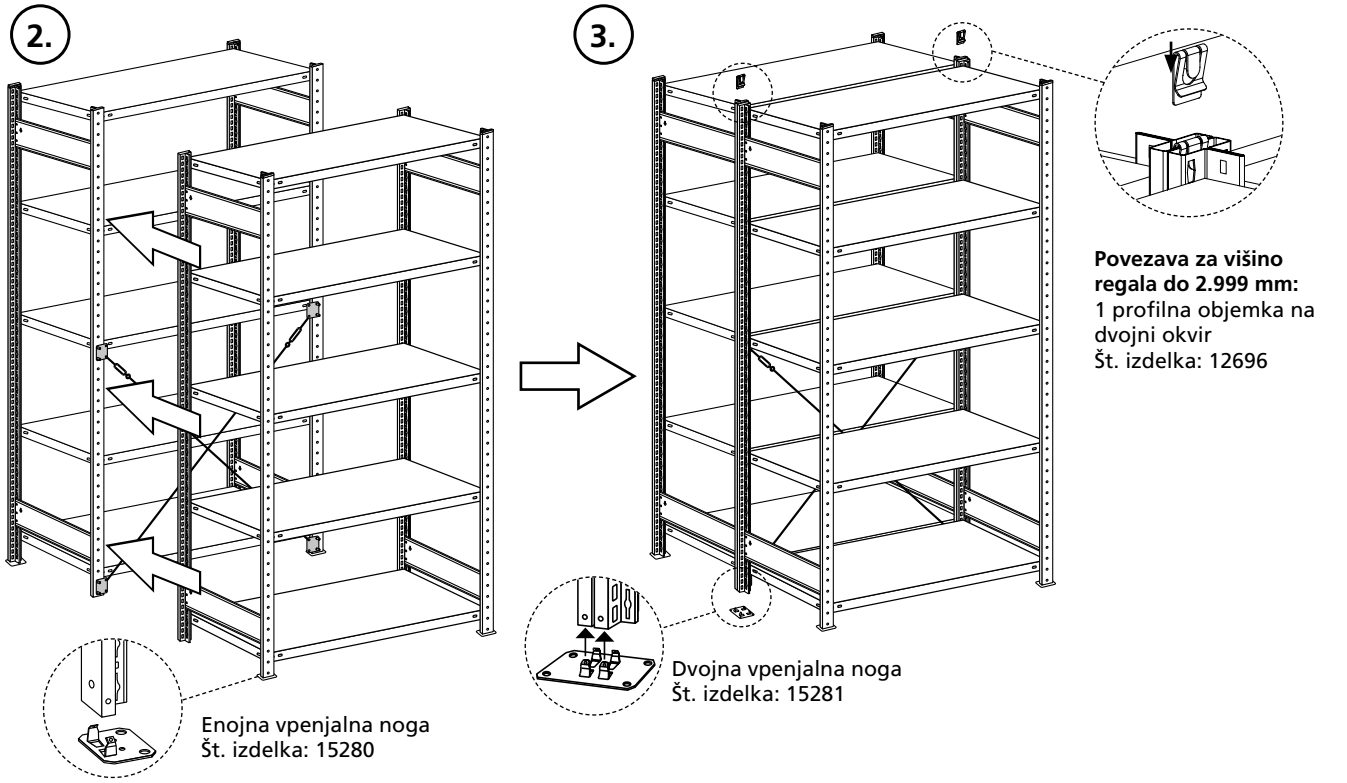

Povezava za višino regala do 2.999 mm:
1 profilna objemka na dvojni okvir
Št. izdelka: 12696

Število križnih opornikov na segment in višino regala:

Vsak drugi segment je treba ojačati s križnimi oporniki!

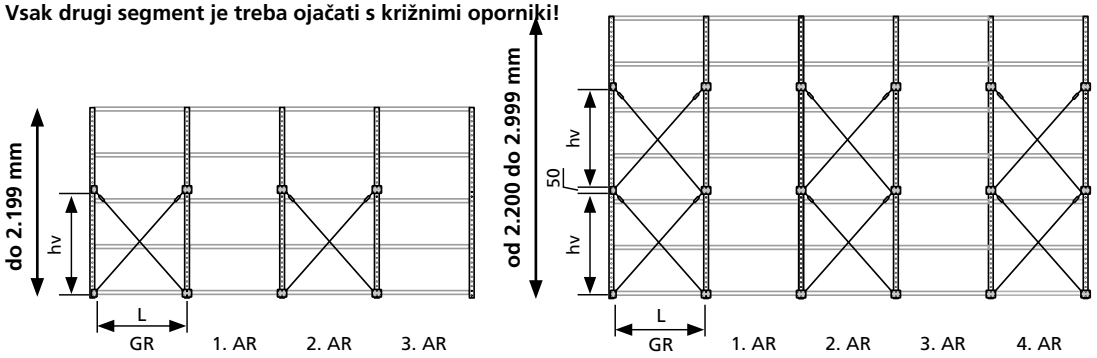

Podatki o višini za priključne plošče
hv = 1.200 mm za L = 750 mm
hv = 1.100 mm za L = 1.000 mm
hv = 1.100 mm za L = 1.300 mm

(hv = višina križnih opornikov)
(L = dolžina police)

Povezovanje dvojnih regalov za višine regalov od 3.025 mm

Položaji veznikov za dvojne regale

Višine okvirov (mm)		Število Dvojni veznik na dvojni okvir	Vgradne višine od h1 do h7 (mm)						
od:	do:		(srednje višine)						
(Pri tem sistemu ni profilnih objemk!)			h1	h2	h3	h4	h5	h6	h7
3.025	4.000	4 kosi	350	1.056	2.056	3.056			
4.025	5.000	5 kosov	350	1.056	2.056	3.056	4.056		
5.025	6.000	6 kosov	350	1.056	2.056	3.056	4.056	5.056	
6.026	7.500	7 kosov	350	1.056	2.056	3.056	4.056	5.056	6.056
vsakih nadaljnjih 1.000 mm:		plus 1 kos							

Veznik za dvojni regal

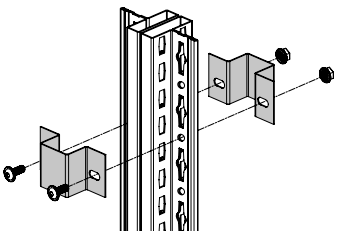

2 kompleta vijakov M6x12
Št. izdelka 10323-L

pocinkano: Št. izdelka 10346

svetlo siva, RAL 7035:
Št. izdelka 30348

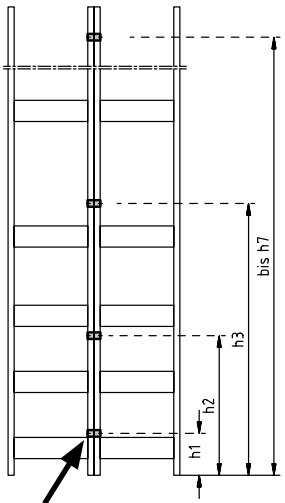

Pri montaži primerjajte vgradne višine z drugimi deli sistema (npr. križne opornike in police). Podatki o višini lahko v primeru trkov komponent odstopajo. Veznike lahko premikate gor ali dol; po potrebi se obrnite na podjetje Schulte Lagertechnik.

Osnovni in prigradni regal z vzdolžnimi prečkami

Osnovni regal
Stran 23–24

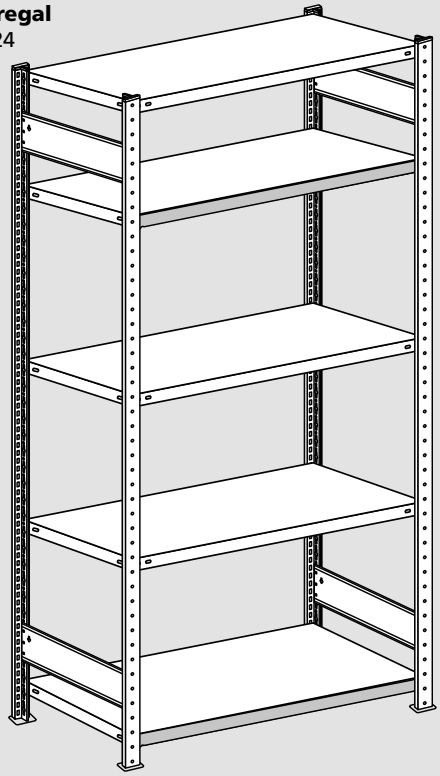

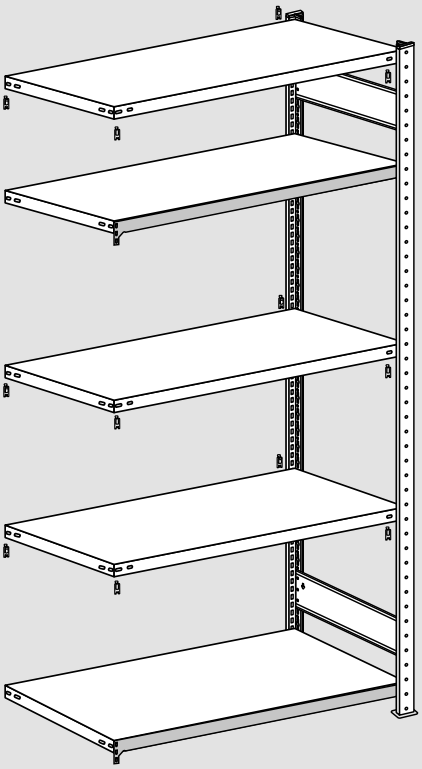

Prigradni regal
Stran 28

1 Montaža T-profilnega okvira

Stran 24–25

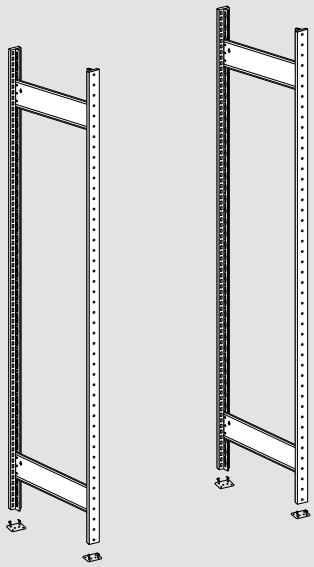

Opomba:
Montaža s stranicami iz polne pločevine
Stran 50–51

2 Vstavljanje vzdolžnih prečk

Stran 26

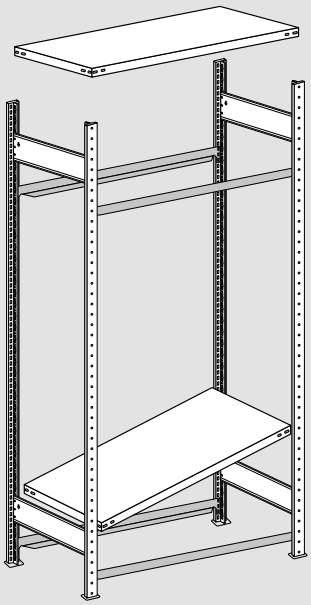

Opomba:
Vstavljanje vzdolžnih prečk pri policah 330 kg
Stran 27

3 Vstavljanje nosilcev polic in polic

Stran 28

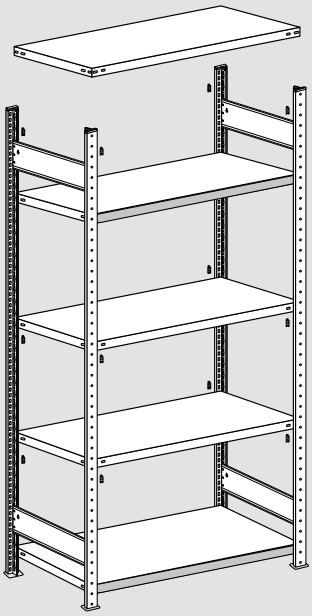

Opomba:
Vstavljanje vzdolžnih prečk in nosilcev polic pri prigradnih regalih
Stran 28

1 Montaža T-profilnega okvira

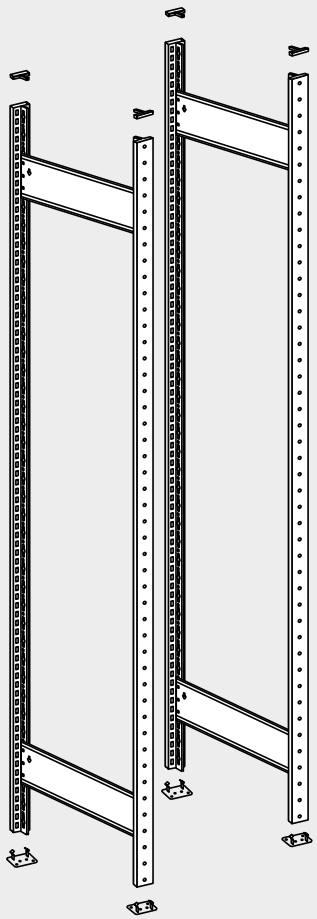

A 85 kg 150 kg 250 kg

Položaj in število globinskih prečk za police 85, 150 in 250 kg

Višina okvira V mm	Število Globinska prečka	Višinski položaji globinskih prečk v mm		
		h1	h2	h3
2.000–2.299	2	206	1.756	---
2.300–2.499	2	206	2.056	---
2.500–2.999	3	206	1.006	2.256
3.000–3.999	3	206	1.206	2.756

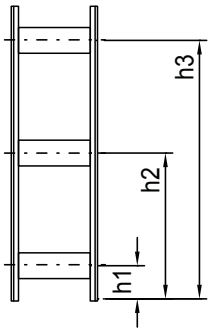

A1 330 kg

Položaj in število globinskih prečk za police 330 kg

Višina okvira V mm	Število Globinska prečka	Višinski položaji globinskih prečk v mm			
		h1	h2	h3	h4
2.000–2.299	3	206	806	1.756	---
2.300–2.499	3	206	906	---	2.056
2.500–2.999	4	206	656	1.356	2.256
3.000–3.999	3	206	1.206	---	2.756

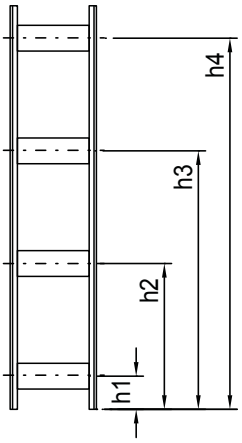

Za druge velikosti veljajo podatki v tehnični prilogi na strani A6!
Prosimo, obrnite se na nas za večje obtežbe segmentov!

B Vstavljanje globinske prečke v T-profile

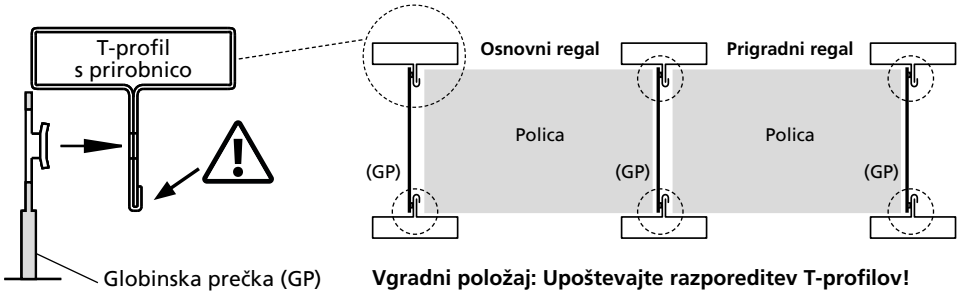

Vgradni položaj: Upoštevajte razporeditev T-profilov!

Stranice iz polne pločevine:

Regali s **stranicami iz polne pločevine** se montirajo brez globinskih prečk (glejte str. 50–51)!

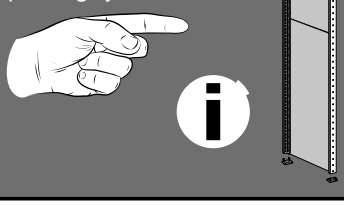

C Montaža globinskih prečk

Navodila za montažo zakovičenih okvirov regalov MultiPlus so na voljo na strani A9

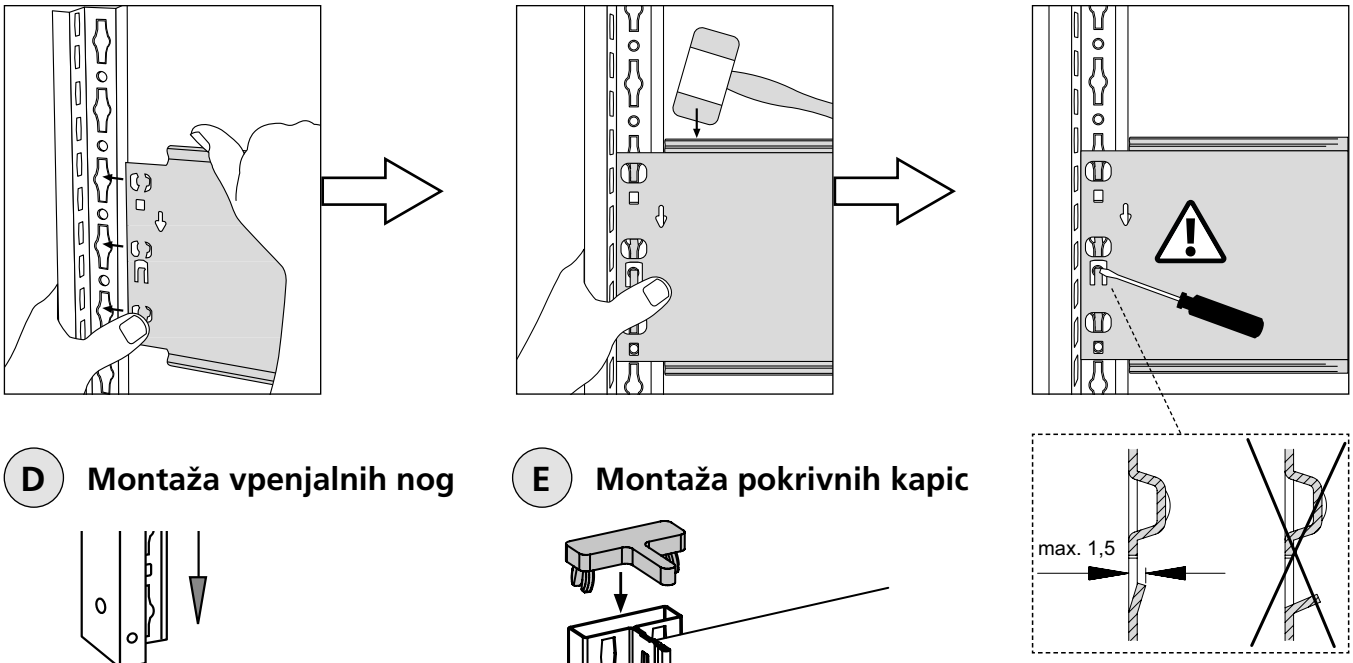

D Montaža vpenjalnih nog

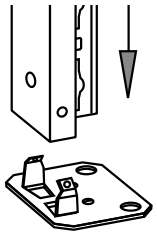

E Montaža pokrivnih kapic

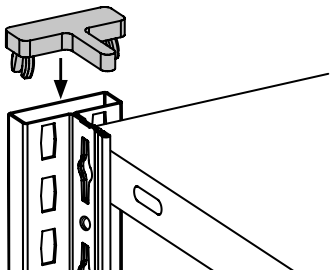

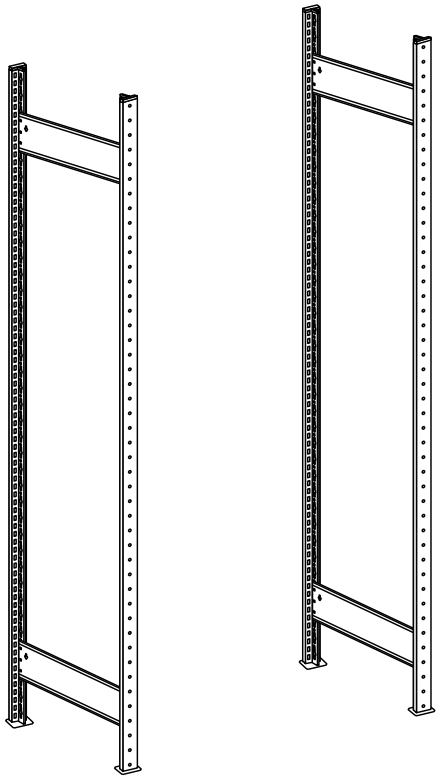

2 Montaža vzdolžnih prečk pri policah 85, 150, 250 kg

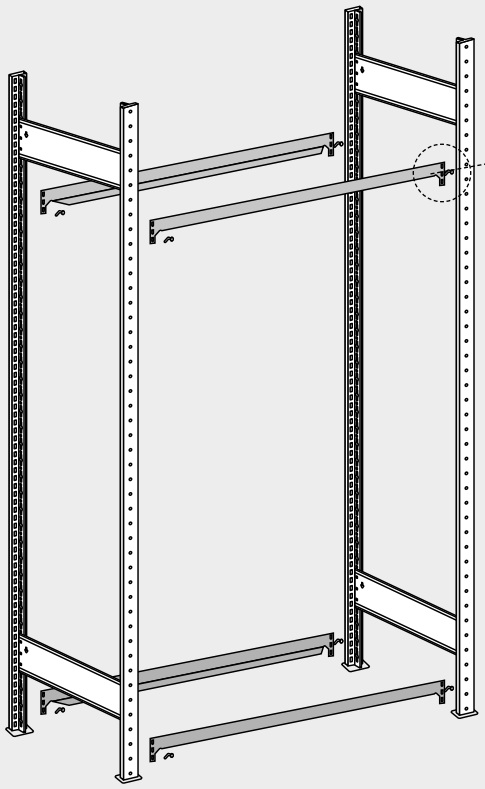

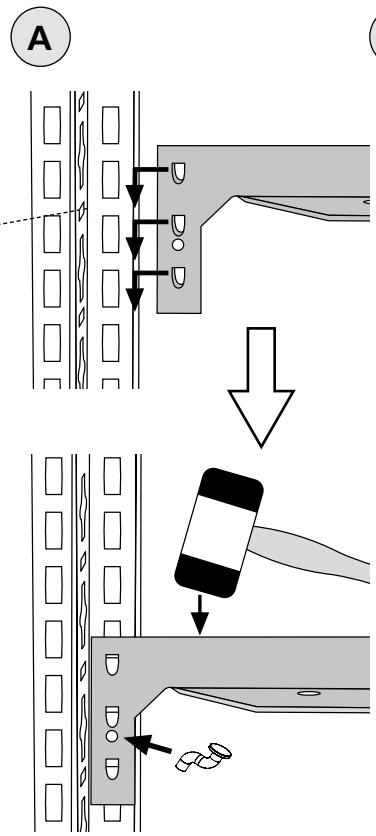

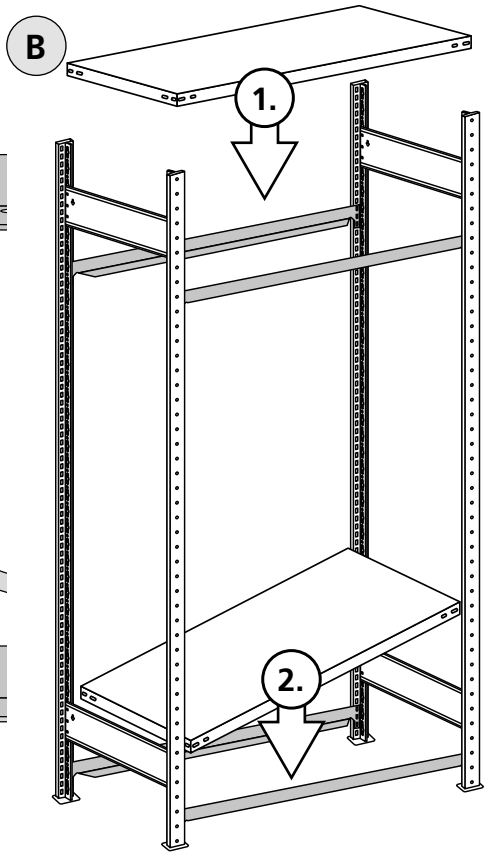

Na vsako vzdolžno prečko vstavite eno polico brez nosilca police!

85 kg **150 kg** **250 kg**

Število in položaj vzdolžnih prečk

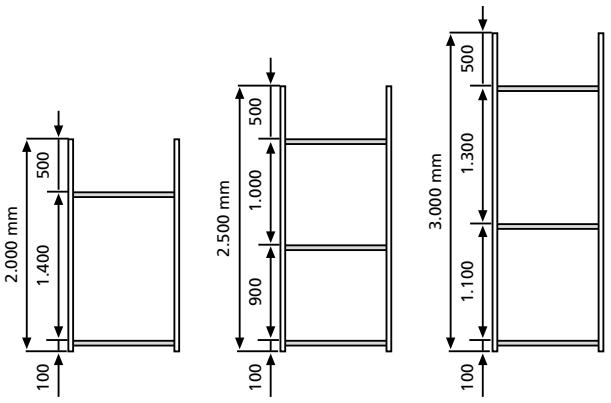

Višina regala do:	Višina regala do:	Višina regala do:
2.300 mm	2.500 mm	3.000 mm
2 vzdolžni prečki	**3 vzdolžne prečke**	**3 vzdolžne prečke**

Za višje regale veljajo podatki v tehnični prilogi na strani A6!

POMEMBNO:

Dodatne ravni se montirajo z nosilci polic!
(glejte str. 28)

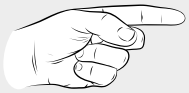

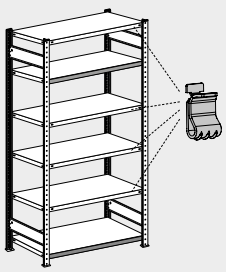

Uporabite ustrezen nosilec police glede na tip police (glejte str. 9)!

2a Montaža vzdolžnih prečk pri policah 330 kg

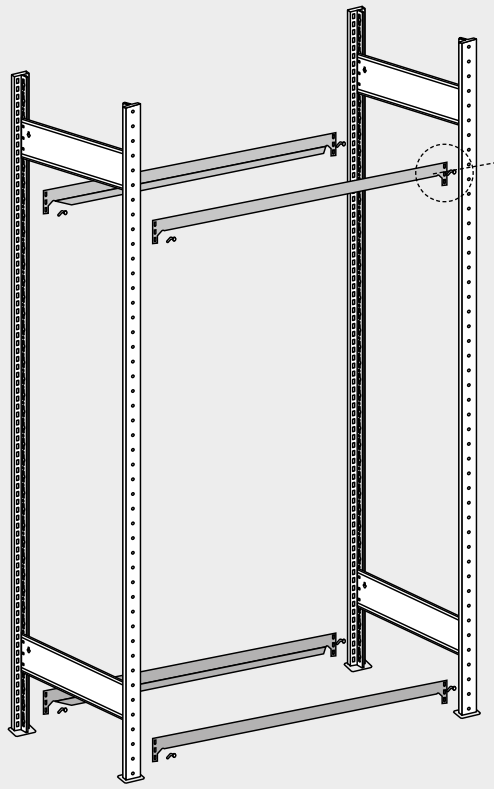

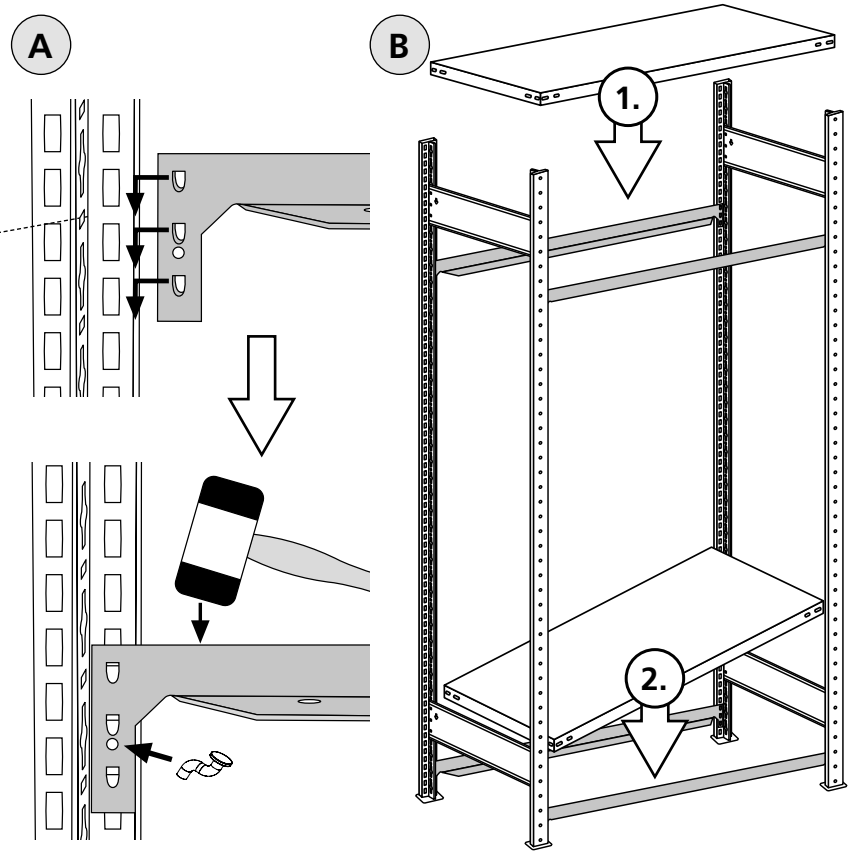

Na vsako vzdolžno prečko vstavite eno polico brez nosilca police!

330 kg

Število in položaj vzdolžnih prečk

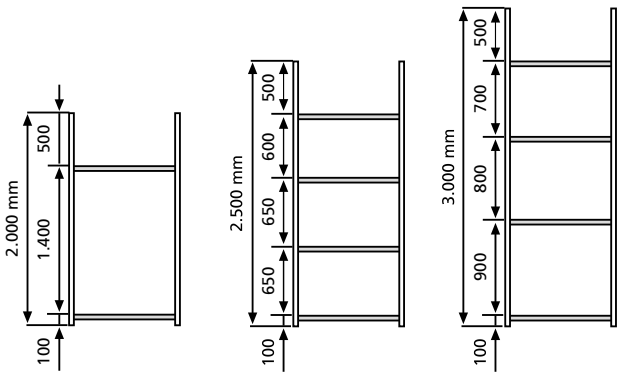

Višina regala do: 2.300 mm
2 vzdolžni prečki

Višina regala: 2.500 mm
4 vzdolžne prečke

Višina regala: 3.000 mm
4 vzdolžne prečke

Za višje regale veljajo podatki v tehnični prilogi na strani A6!

POMEMBNO:

Dodatne ravni se montirajo z nosilci polic!
(glejte str. 28)

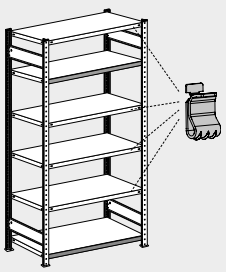

Uporabite ustrezen nosilec police glede na tip police (glejte str. 9)!

3 Vstavljanje nosilcev polic tipa 150 in 330 ter polic

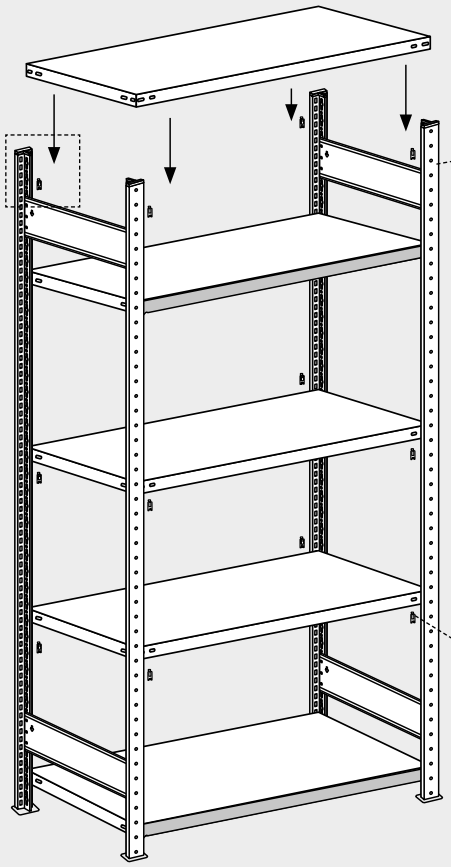

C

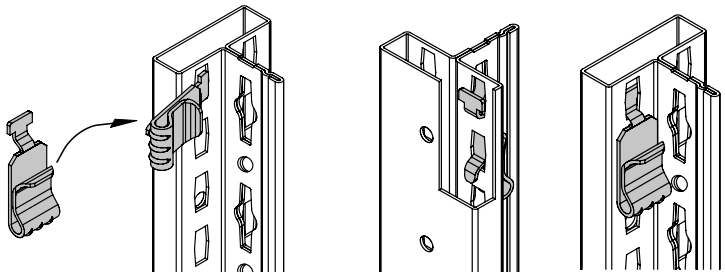

Tip 150

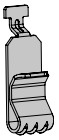

Tip 330

Upoštevajte tipe nosilcev polic na strani 9!

D

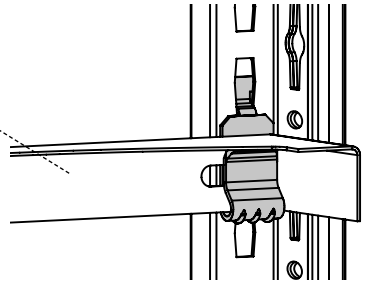

4 Montaža prigradnih regalov

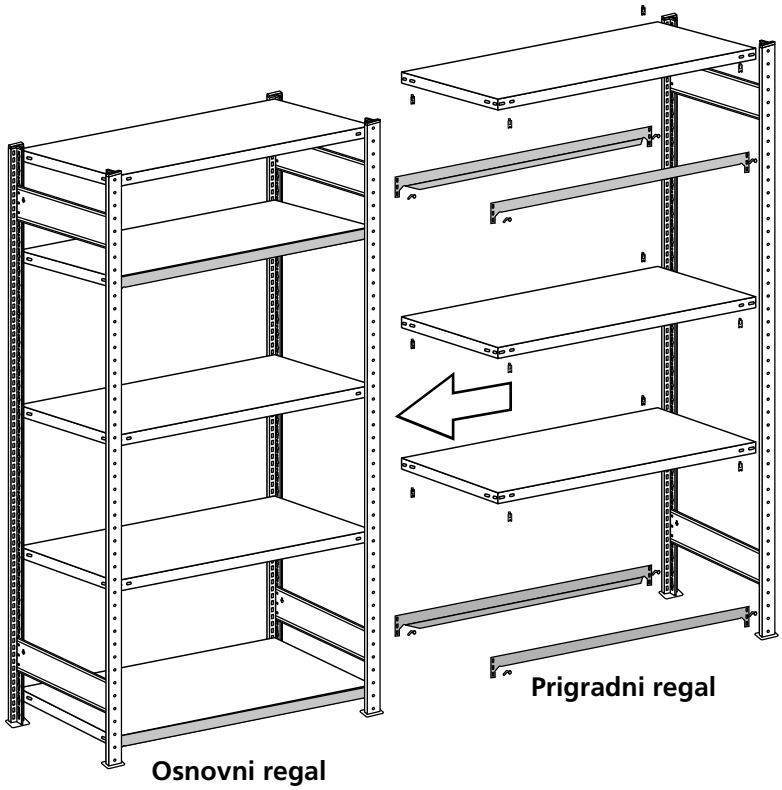

Prigradni regal

Osnovni regal

Vzdolžne prečke za prigradni regal se obesijo na obstoječi osnovni segment.

V ta namen sledite korakom od **1** do **2** na straneh 24–25!

Število in položaj vzdolžnih prečk tako kot pri osnovnem regalu!

Nato se postavi T-profilni okvir in najprej vstavita najvišja in najnižja polica.

Tako kot v koraku **3**, na koncu vstavite nosilce polic in police nadaljnjih ravni!

Dvojni regali z vzdolžno prečko

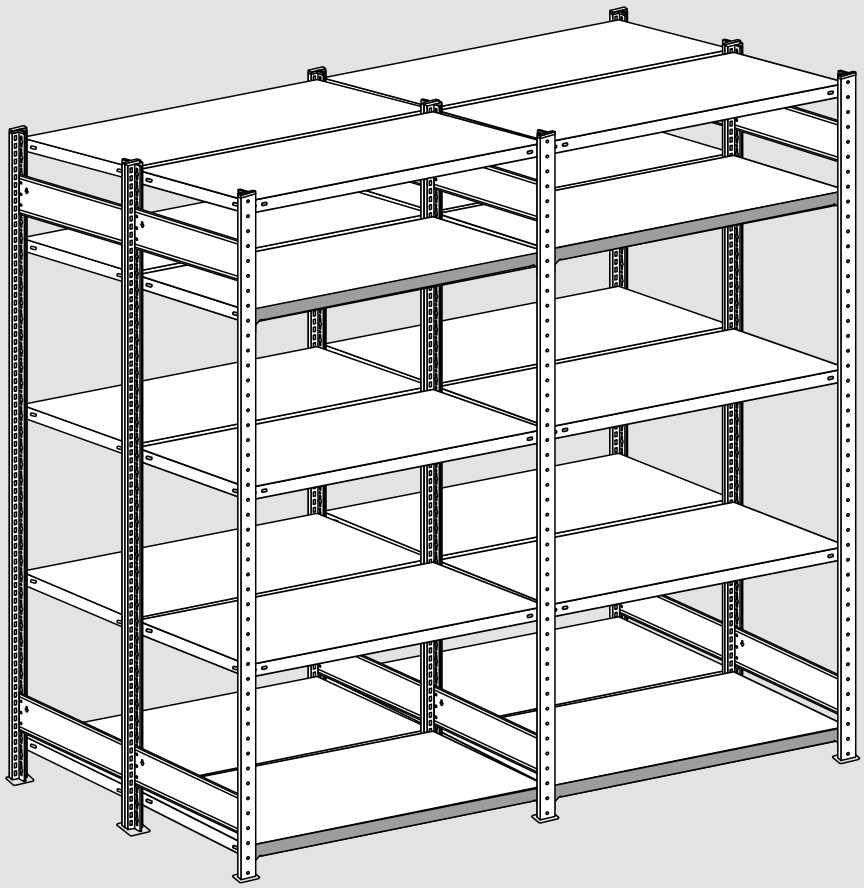

1 **Montaža T-profilnega okvira**
Strani 30–31

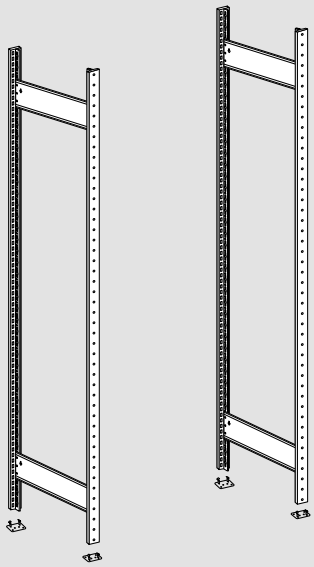

Opomba:
Montaža s stranicami iz polne pločevine
Stran 50–51

2 **Vstavljanje vzdolžnih prečk**
Strani 32–33

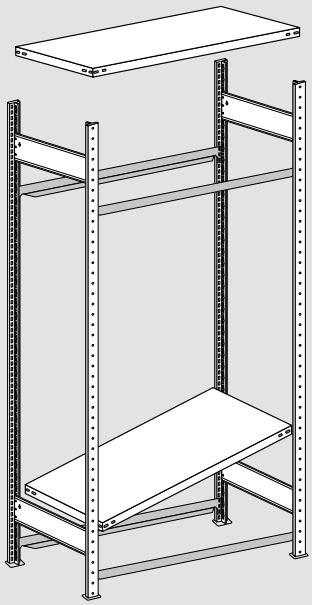

Opomba:
Vstavljanje vzdolžnih prečk pri policah 330 kg
Stran 33

3 **Montaža dvojnih regalov**
Stran 35–36

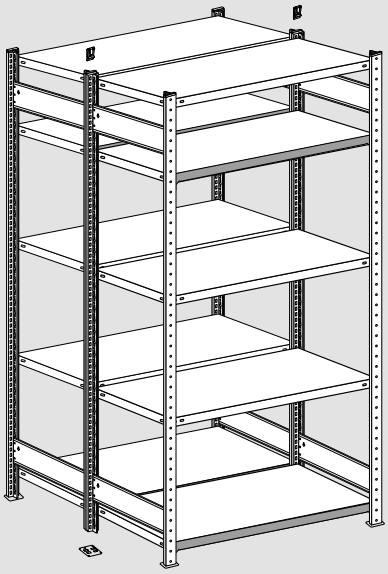

Opomba:
Vstavljanje nosilcev polic in polic pri prigradnih regalih
Stran 36

1 Montaža T-profilnega okvira

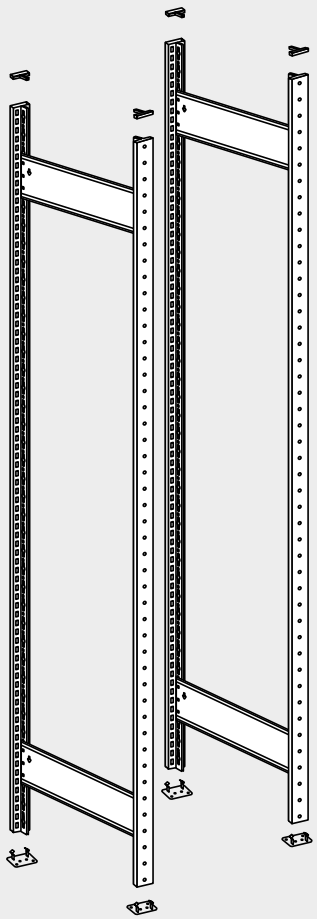

A 85 kg 150 kg 250 kg

Položaj in število globinskih prečk za police 85, 150 in 250 kg

Višina okvira V mm	Število Globinska prečka	Višinski položaji globinskih prečk v mm		
		h1	h2	h3
2.000–2.299	2	206	1.756	---
2.300–2.499	2	206	2.056	---
2.500–2.999	3	206	1.006	2.256
3.000–3.999	3	206	1.206	2.756

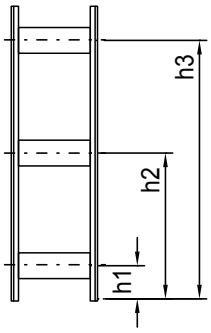

A1 330 kg

Položaj in število globinskih prečk za police 330 kg

Višina okvira V mm	Število Globinska prečka	Višinski položaji globinskih prečk v mm			
		h1	h2	h3	h4
2.000–2.299	3	206	806	1.756	---
2.300–2.499	3	206	906	---	2.056
2.500–2.999	4	206	656	1.356	2.256
3.000–3.999	3	206	1.206	---	2.756

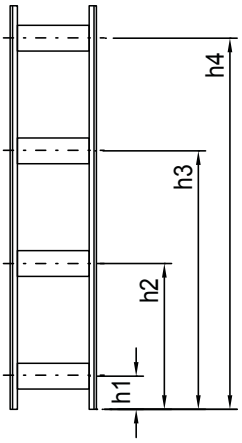

Za druge velikosti veljajo podatki v tehnični prilogi na strani A6!
Prosimo, obrnite se na nas za večje obtežbe segmentov!

B Vstavljanje globinske prečke v T-profile

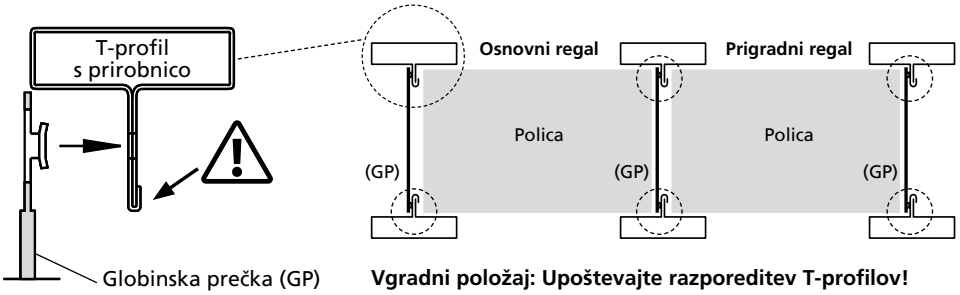

Vgradni položaj: Upoštevajte razporeditev T-profilov!

Stranice iz polne pločevine:
Regali s **stranicami iz polne pločevine** se montirajo brez globinskih prečk (glejte str. 50–51)!

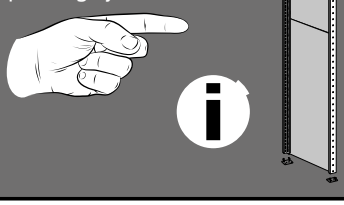

C Montaža globinskih prečk

Navodila za montažo zakovičenih okvirov regalov MultiPlus so na voljo na strani A9

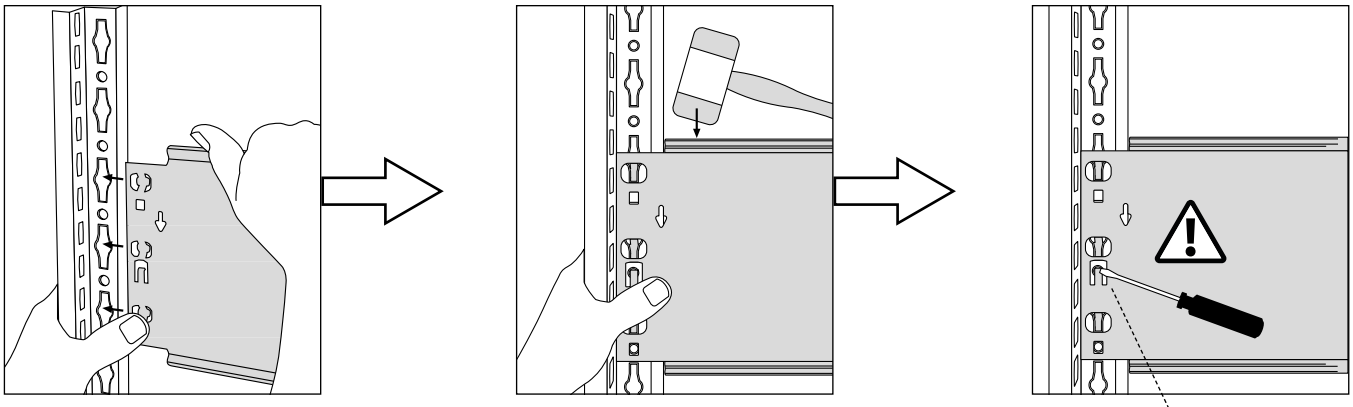

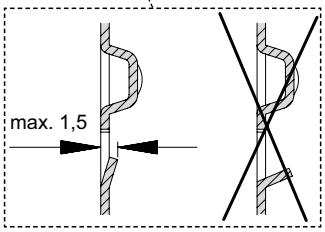

D Montaža vpenjalnih nog

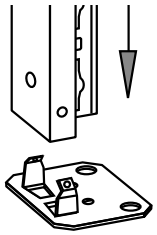

E Montaža pokrivnih kapic

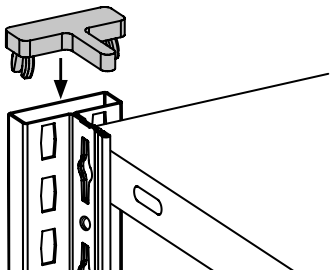

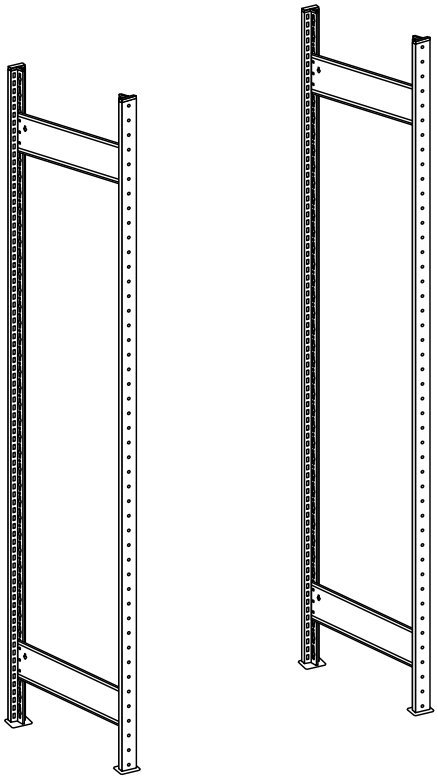

2 Montaža vzdolžnih prečk pri policah 85, 150, 250 kg

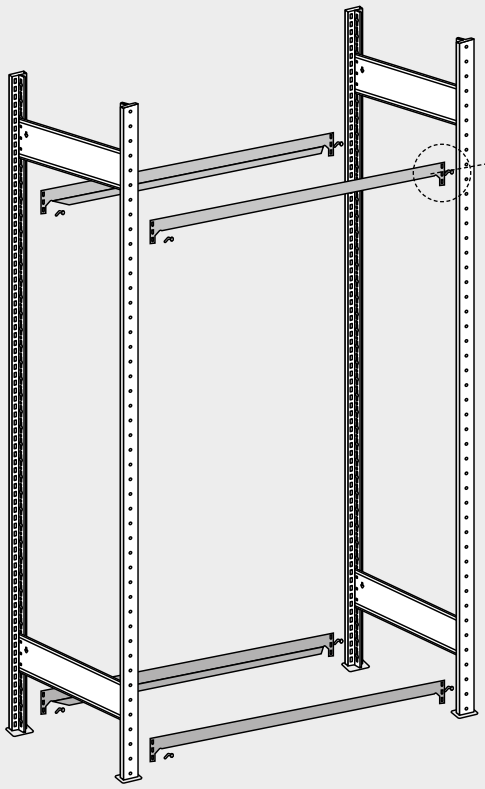

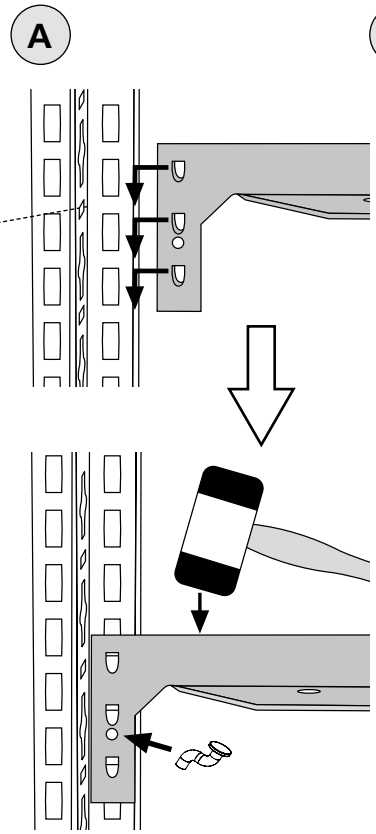

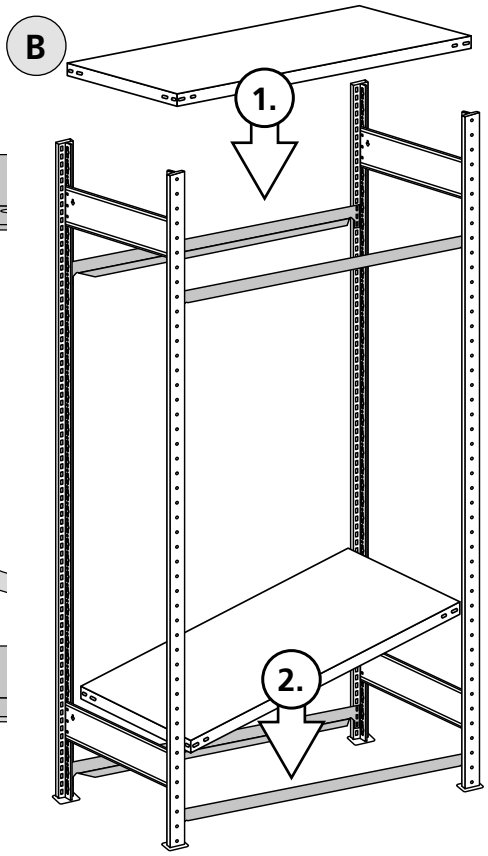

Na vsako vzdolžno prečko vstavite eno polico brez nosilca police!

85 kg **150 kg** **250 kg**

Število in položaj vzdolžnih prečk

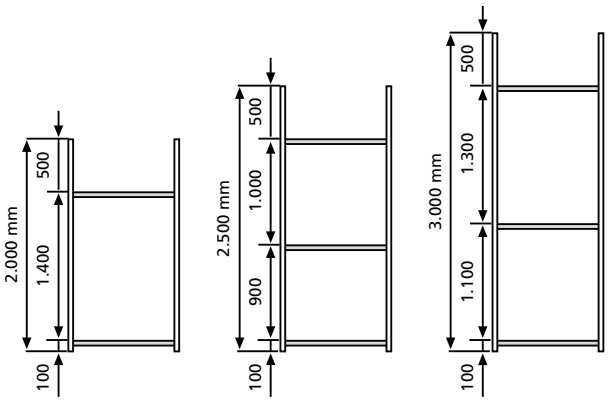

Višina regala do:	Višina regala do:	Višina regala do:
2.300 mm	2.500 mm	3.000 mm
2 vzdolžni prečki	**3 vzdolžne prečke**	**3 vzdolžne prečke**

Za višje regale veljajo podatki v tehnični prilogi na strani A5!

POMEMBNO:

Dodatne ravni se montirajo z nosilci polic!
(glejte str. 32)

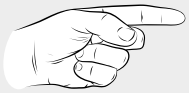

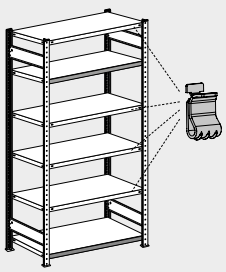

Uporabite ustrezen nosilec police glede na tip police (glejte str. 9)!

2a Montaža vzdolžnih prečk pri policah 330 kg

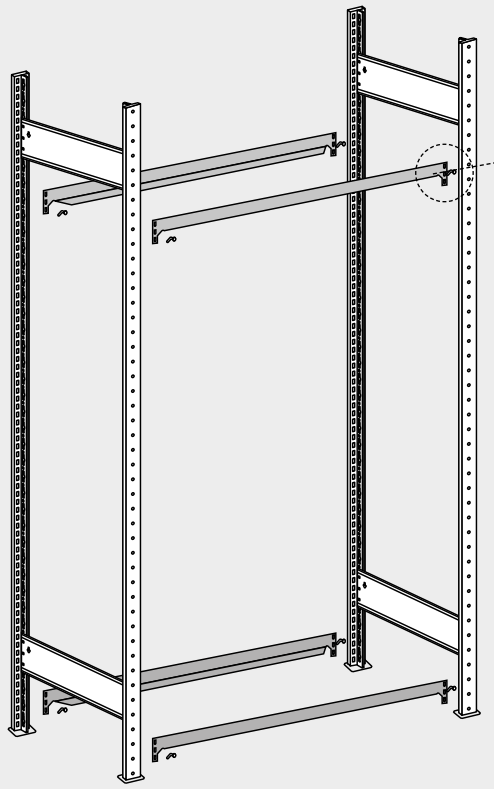

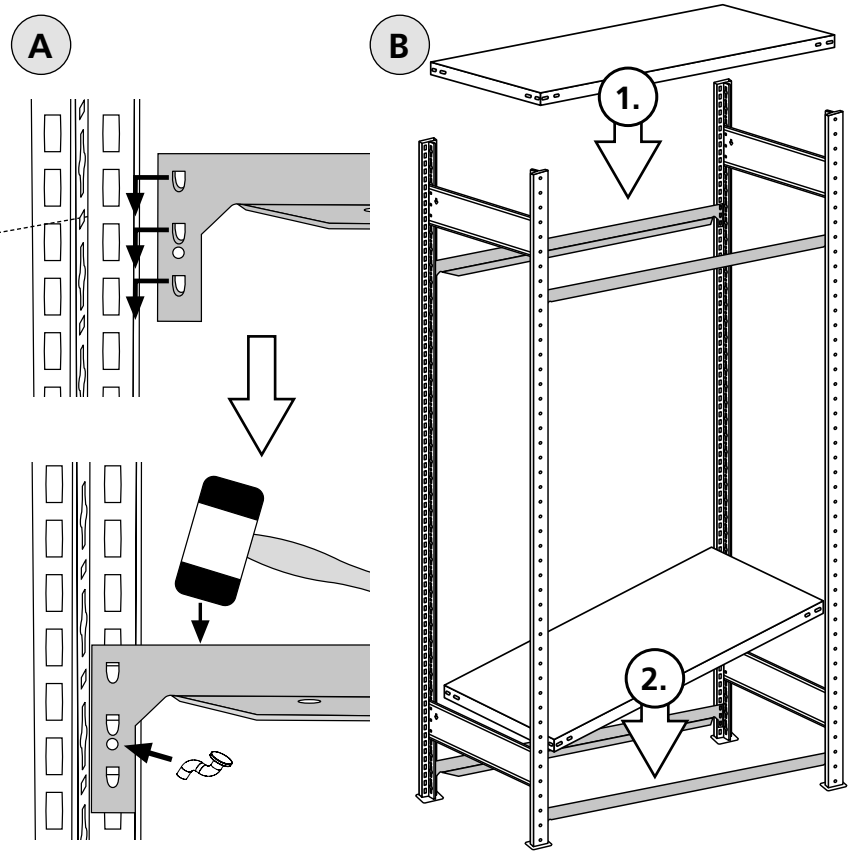

Na vsako vzdolžno prečko vstavite eno polico brez nosilca police!

330 kg

Število in položaj vzdolžnih prečk

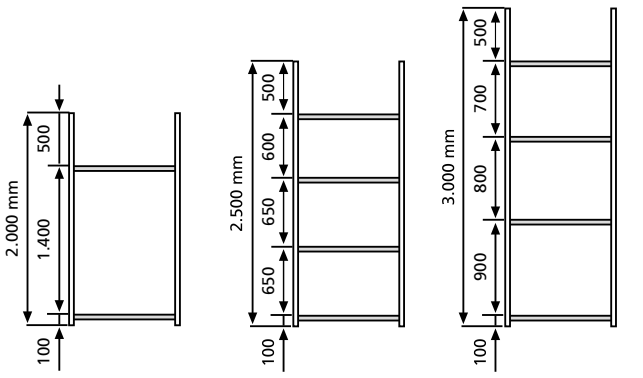

Višina regala do: 2.300 mm
2 vzdolžni prečki

Višina regala: 2.500 mm
4 vzdolžne prečke

Višina regala: 3.000 mm
4 vzdolžne prečke

Za višje regale veljajo podatki v tehnični prilogi na strani A5!

POMEMBNO:

Dodatne ravni se montirajo z nosilci polic!
(glejte str. 32)

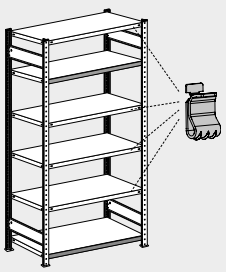

Uporabite ustrezen nosilec police glede na tip police (glejte str. 9)!

3 Vstavljanje nosilcev polic tipa 150 in 330 ter polic

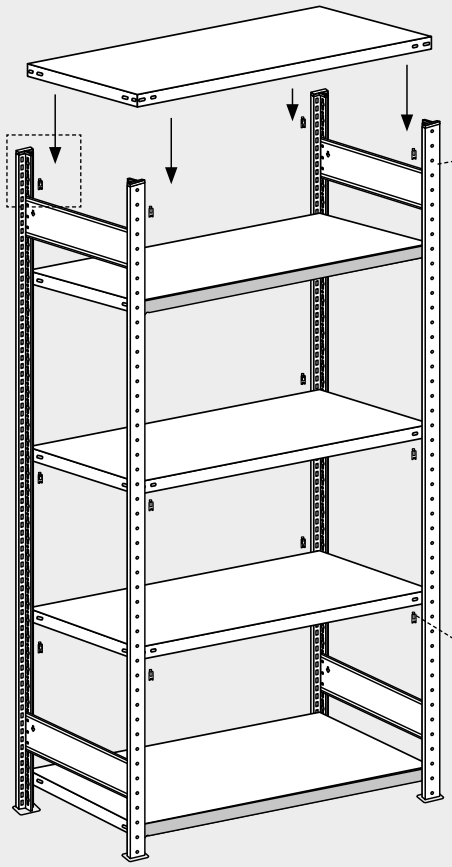

C

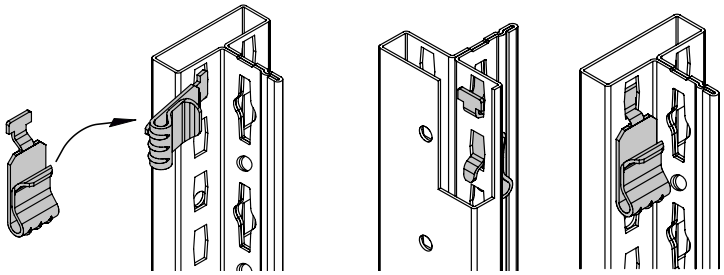

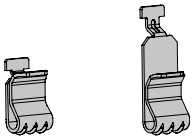

Tip 150 Tip 330

Upoštevajte tipe nosilcev polic na strani 9!

D

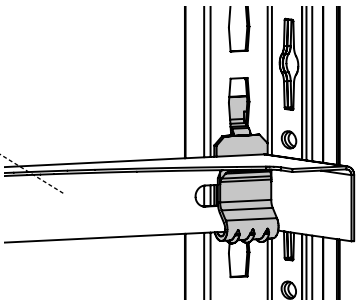

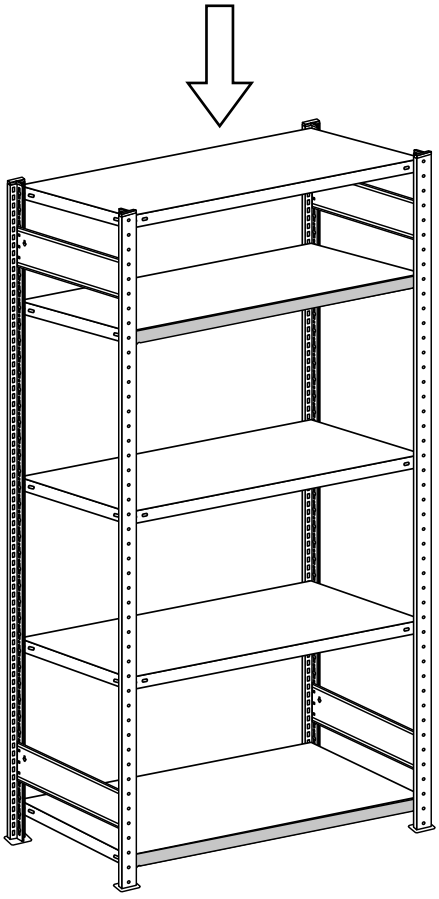

4 Montaža dvojnih regalov

Zaradi stabilnosti je potrebno povezovanje dvojnih regalov. Upoštevajte podatke za oba sistema!

1.

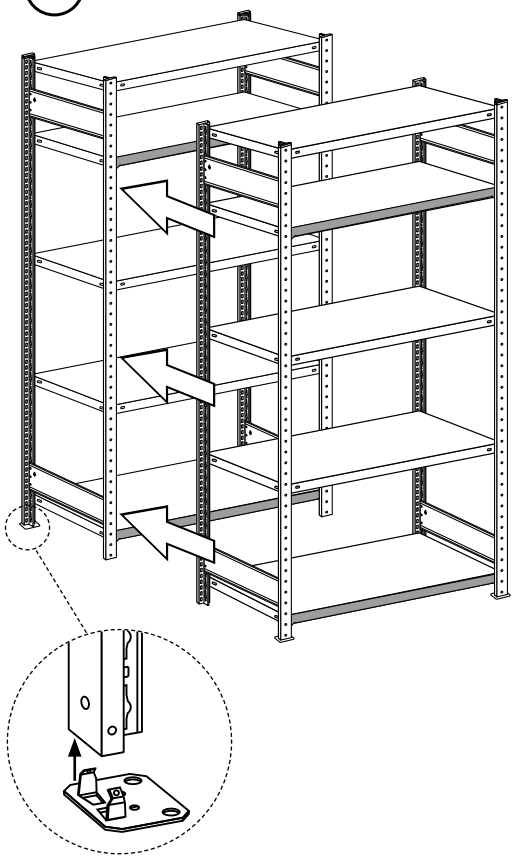

Enojna vpenjalna noga
Št. izdelka: 15280

2.

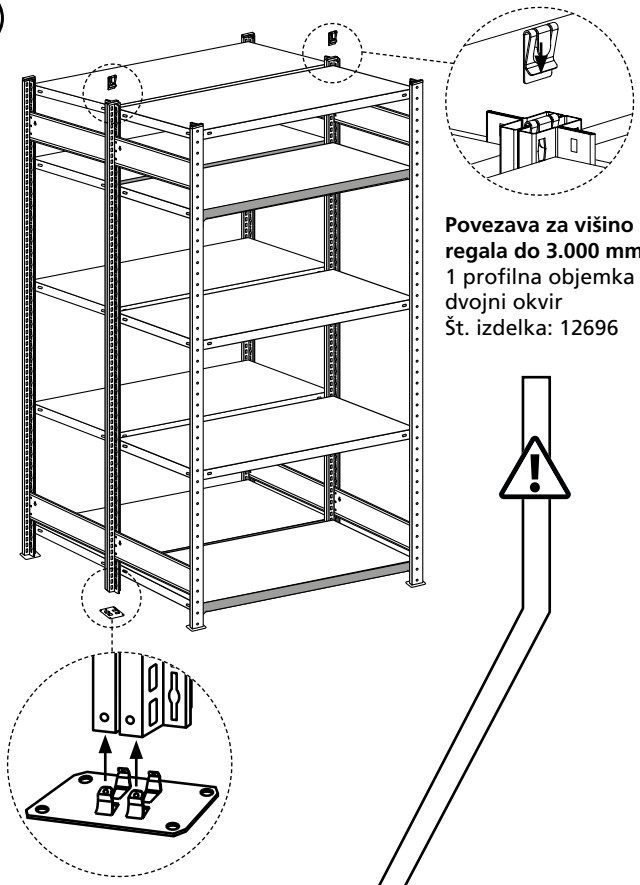

Povezava za višino regala do 3.000 mm:
1 profilna objemka na dvojni okvir
Št. izdelka: 12696

Dvojna vpenjalna noga
Št. izdelka: 15281

Povezovanje dvojnih regalov za višine regalov od 3.025 mm

Položaji veznikov za dvojne regale

Višine okvirov (mm)		Število Dvojni veznik na dvojni okvir	Vgradne višine od h1 do h7 (mm)						
od:	do:		(srednje višine)						
(Pri tem sistemu ni profilnih objemk!)			h1	h2	h3	h4	h5	h6	h7
3.025	4.000	4 kosi	350	1.056	2.056	3.056			
4.025	5.000	5 kosov	350	1.056	2.056	3.056	4.056		
5.025	6.000	6 kosov	350	1.056	2.056	3.056	4.056	5.056	
6.026	7.500	7 kosov	350	1.056	2.056	3.056	4.056	5.056	6.056
vsakih nadaljnjih 1.000 mm:		plus 1 kos							

Veznik za dvojni regal

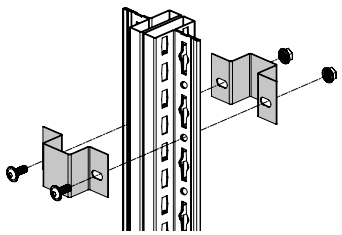

2 kompleta vijakov M6x12
Št. izdelka 10323-L

pocinkano: Št. izdelka 10346

svetlo siva, RAL 7035:
Št. izdelka 30348

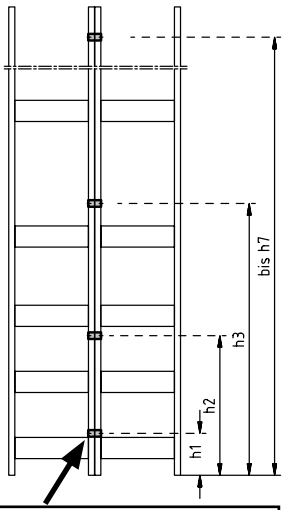

Pri montaži primerjajte vgradne višine z drugimi deli sistema (npr. križne opornike in police). Podatki o višini lahko v primeru trkov komponent odstopajo. Veznike lahko premikate gor ali dol; po potrebi se obrnite na podjetje Schulte Lagertechnik.

5 Montaža prigradnih regalov pri dvojnih regalih

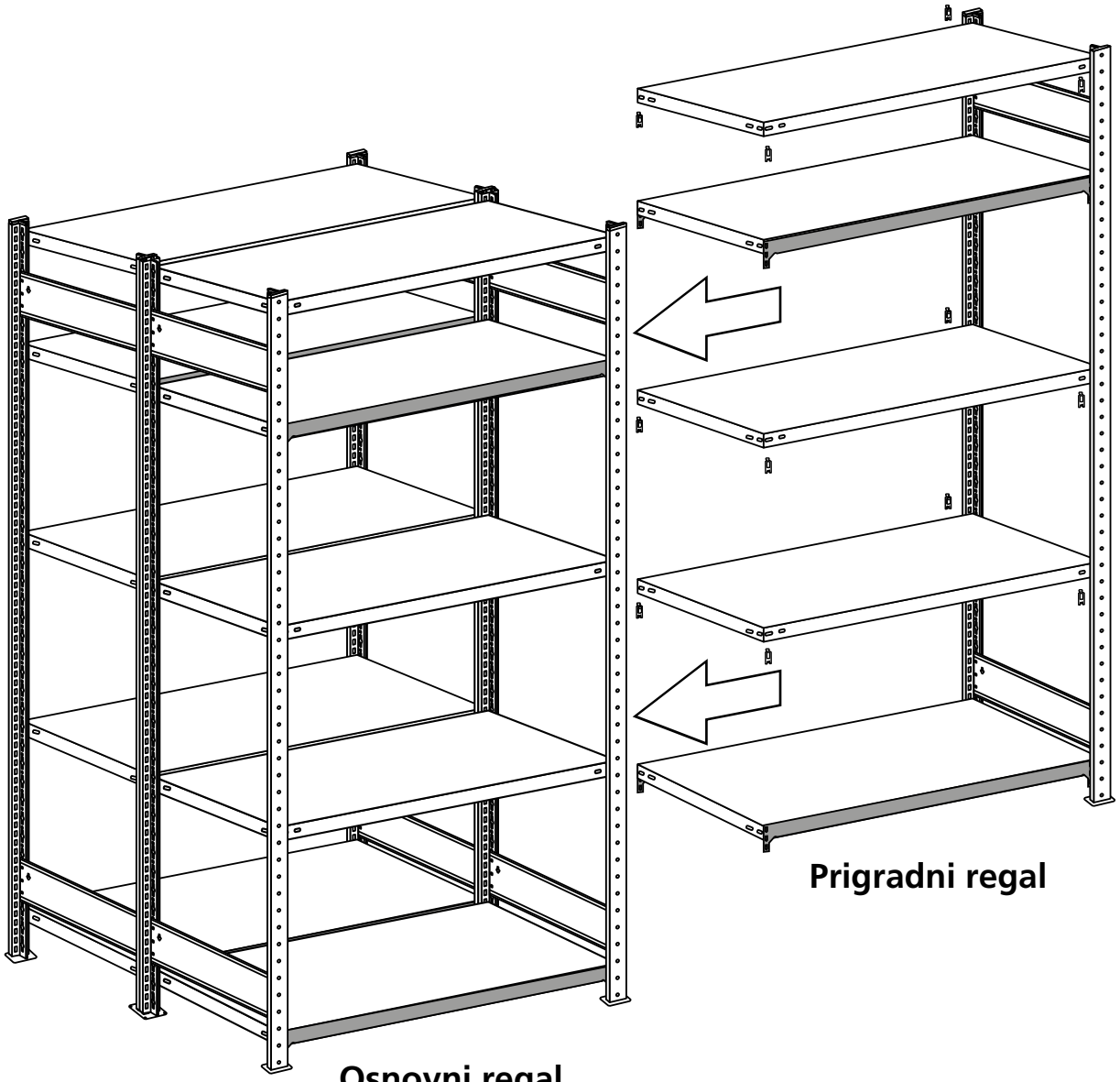

Vzdolžne prečke za prigradni regal se obesijo na obstoječi osnovni segment.

V ta namen sledite korakom od **1** do **2** na straneh 30–33!

Število in položaj vzdolžnih prečk tako kot pri osnovnem regalu!

Nato se postavi T-profilni okvir in tudi tukaj najprej vstavita najvišja in najnižja polica.

Tako kot v koraku **3** na strani 34, na koncu vstavite nosilce polic in police nadaljnjih ravni!

Pisarniški regali globine 300 mm s križnim opornikom

Osnovni regal
Stran 38–40

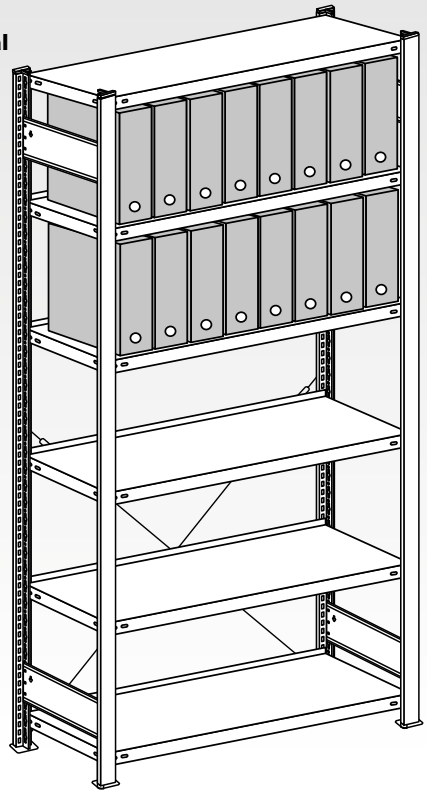

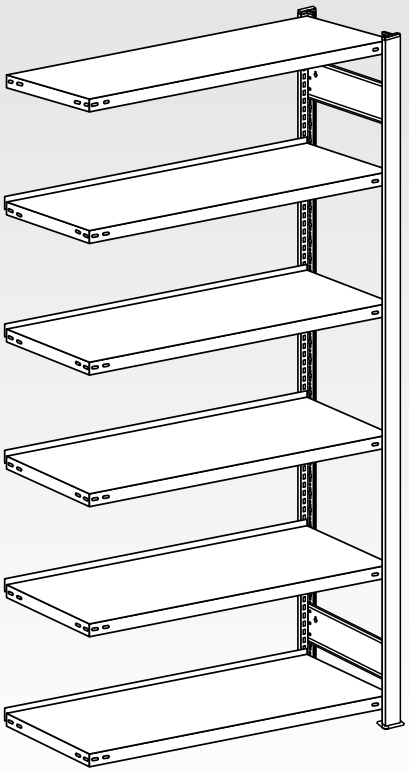

Prigradni regal
Stran 41

1 **Montaža T-profilnega okvira**
Stran 38

2 **Vstavljanje polic**
Stran 39

3 **Utrditev s križnim opornikom**
Stran 40

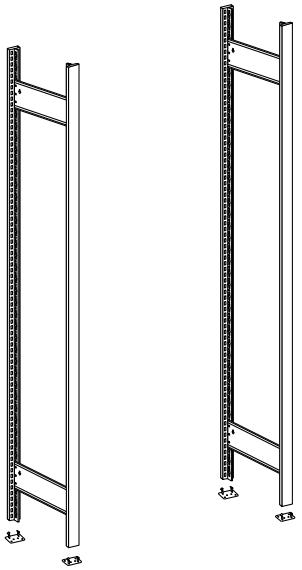

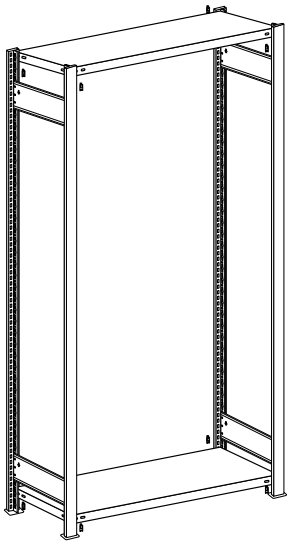

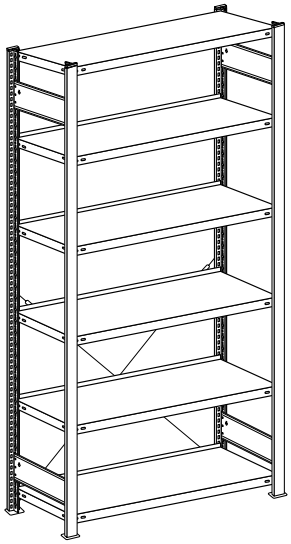

Opomba:
Montaža s stranicami iz polne pločevine
Stran 50–51

Opomba:
Vstavljanje nosilcev polic in polic pri prigradnih regalih
Stran 41

Vstavljanje omejevalnih letev (izbirno) stran 39, 42

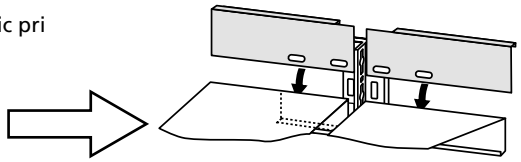

1 Montaža T-profilnega okvira

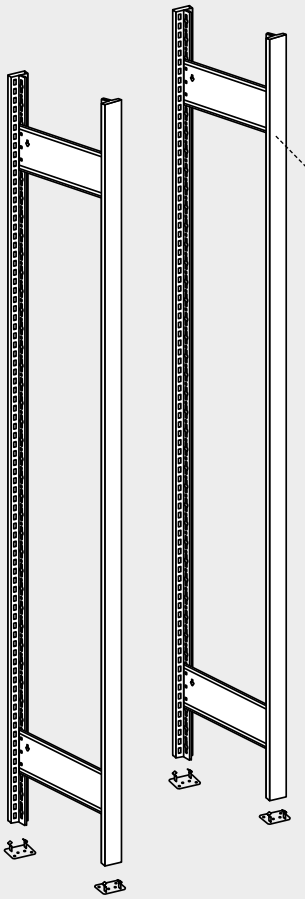

Napotek::
Sprednji T-profili brez lukenj
Sprednji T-profili z luknjami

A Vstavljanje globinske prečke v T-profile

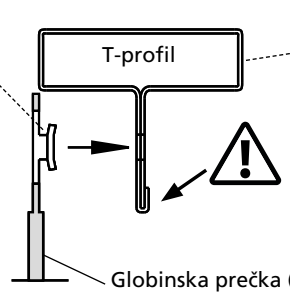

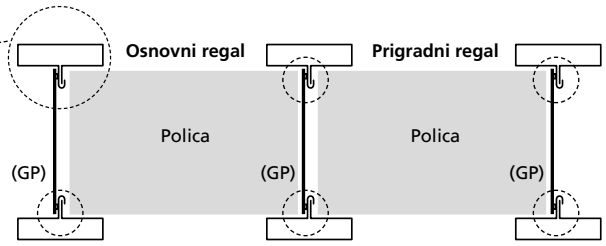

Vgradni položaj: Upoštevajte razporeditev T-profilov!

B Položaj in število globinskih prečk

Višina regala	1.800–2.300 mm
Globinska prečka na okvir	2 kosa
Najv. obtežba segmenta Utrditev s **križnimi oporniki**	H 1.800 = 1.300 kg H 2.000 = 1.300 kg H 2.300 = 850 kg

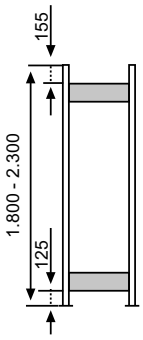

C Montaža globinskih prečk

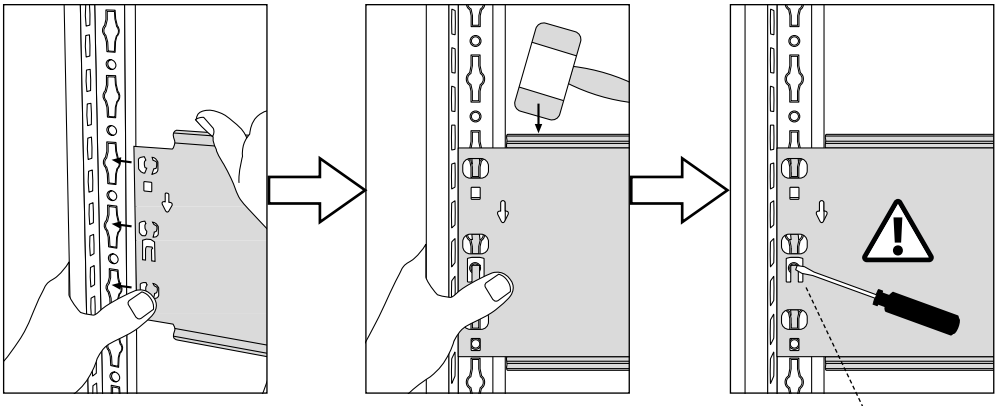

D Montaža Vpenjalne noge

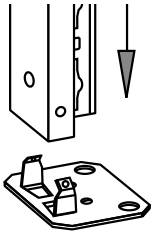

E Montaža pokrivnih kapic

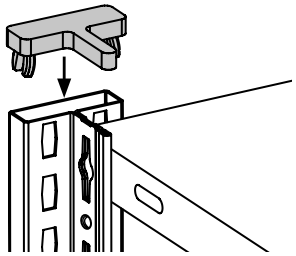

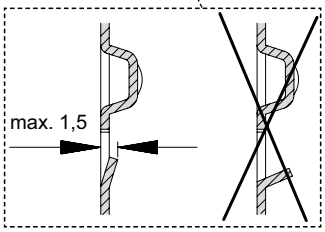

Stranice iz polne pločevine:
Regali s **stranicami iz polne pločevine** se montirajo brez globinskih prečk (glejte str. 50–51)!

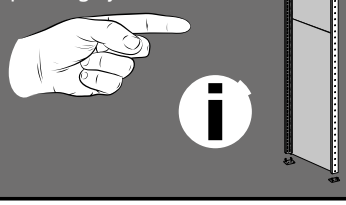

2 Vstavljanje nosilca polic tipa 150 in polic

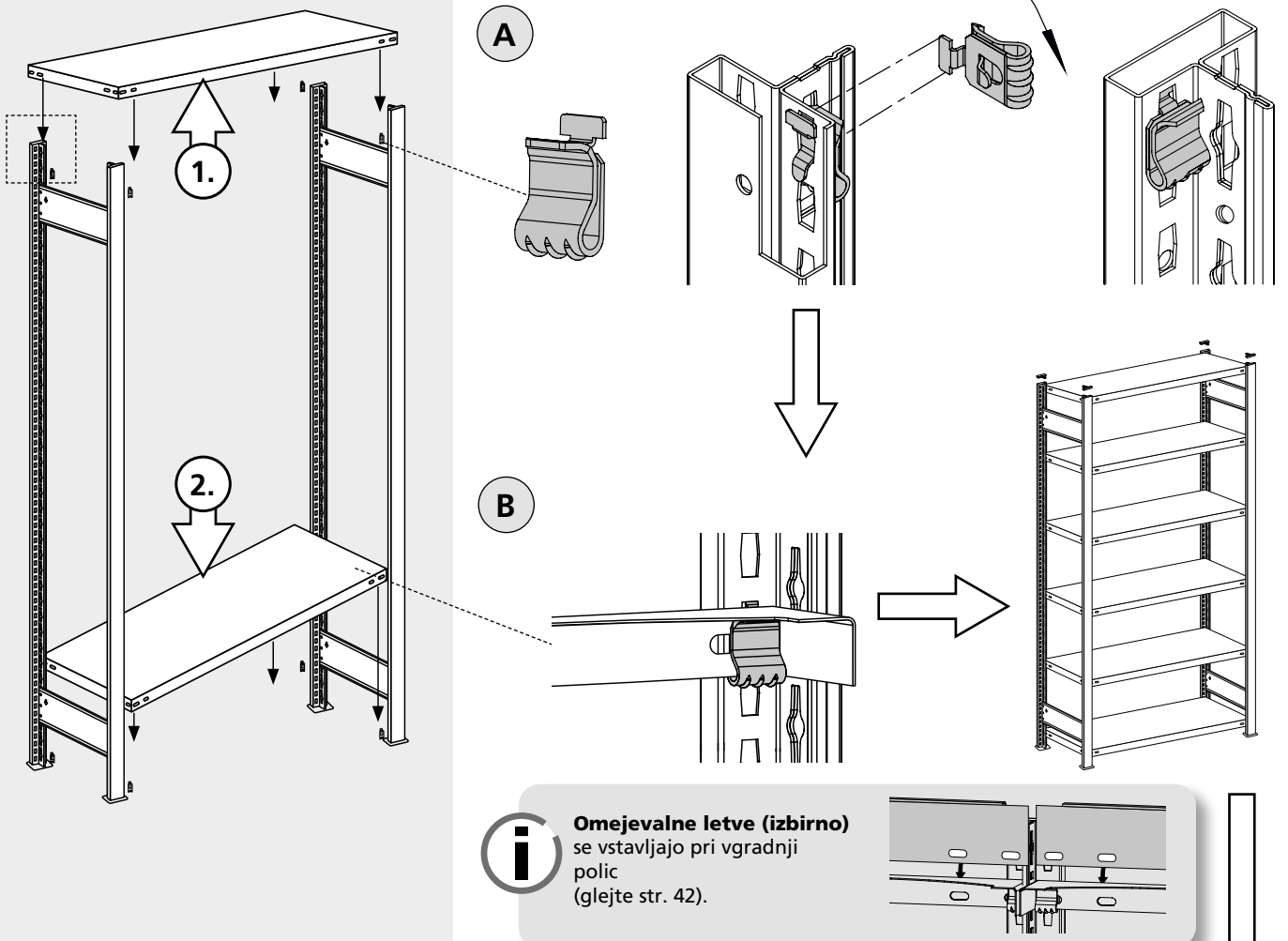

Omejevalne letve (izbirno)
se vstavljajo pri vgradnji polic
(glejte str. 42).

2a Razdelitev polic glede na višino regala

Višina regala 1.800 mm

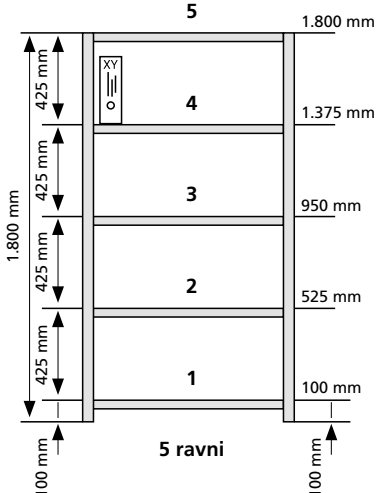

Višina regala 2.000 mm

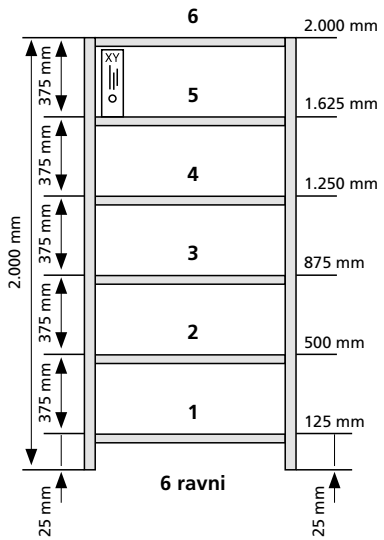

Višina regala 2.300 mm

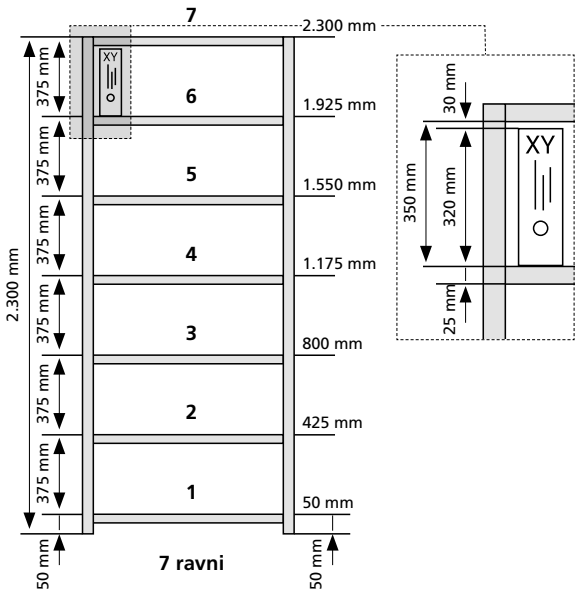

3 Montaža križnih opornikov

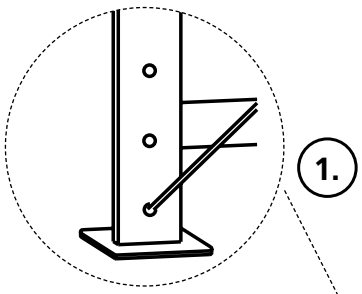

1.

Opornik je treba vstaviti v najnižjo luknjo.

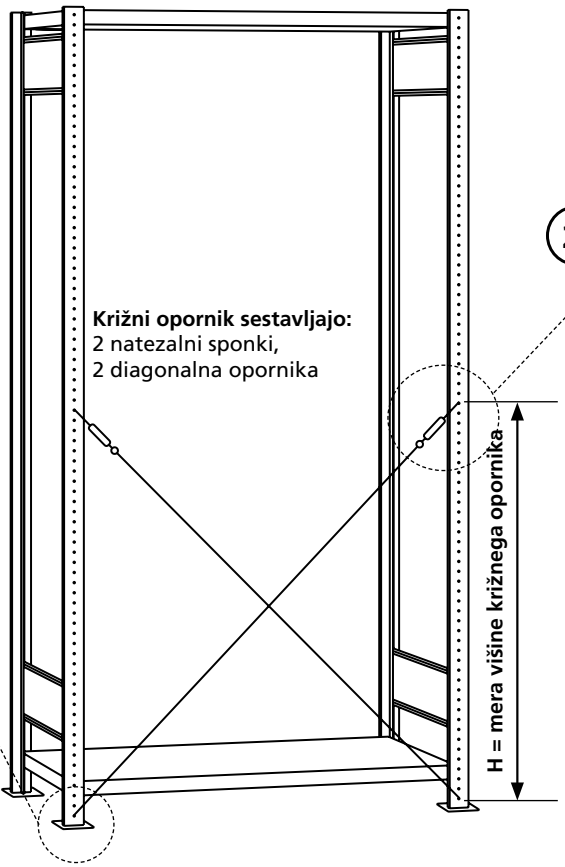

Križni opornik sestavljajo:
2 natezalni sponki,
2 diagonalna opornika

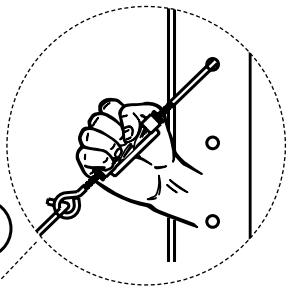

2.

Regale pravokotno poravnajte z vodno tehtnico. **Natezalne sponke križnih opornikov zategujte samo z roko!**

Nastavitev regalov se izvaja v naloženem stanju. Preverite napetost križnih prečk, natezalne sponke po potrebi nekoliko odvijte ali zategnite, da dosežete enakomerno napetost križnih opornikov.

Po potrebi se posvetujte s podjetjem SCHULTE Lagertechnik.

Širina predala/police 750 mm = **H 1.200 mm**
Širina predala/police 1.000 mm = **H 1.000 mm**
Širina predala/police 1.300 mm = **H 1.000 mm**

Število križnih opornikov na segment in višino regala:

Vsak drugi segment je treba ojačati s križnimi oporniki!

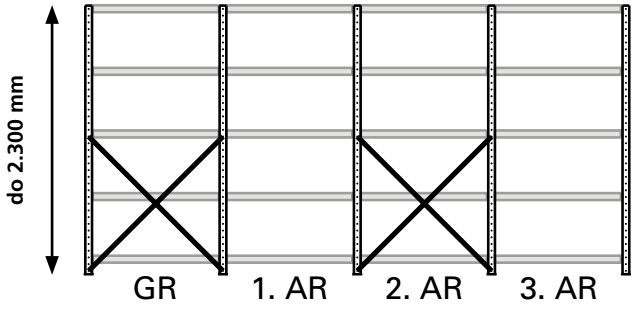

Utrditev do višine regala 2.300 mm

4 Montaža prigradnih regalov

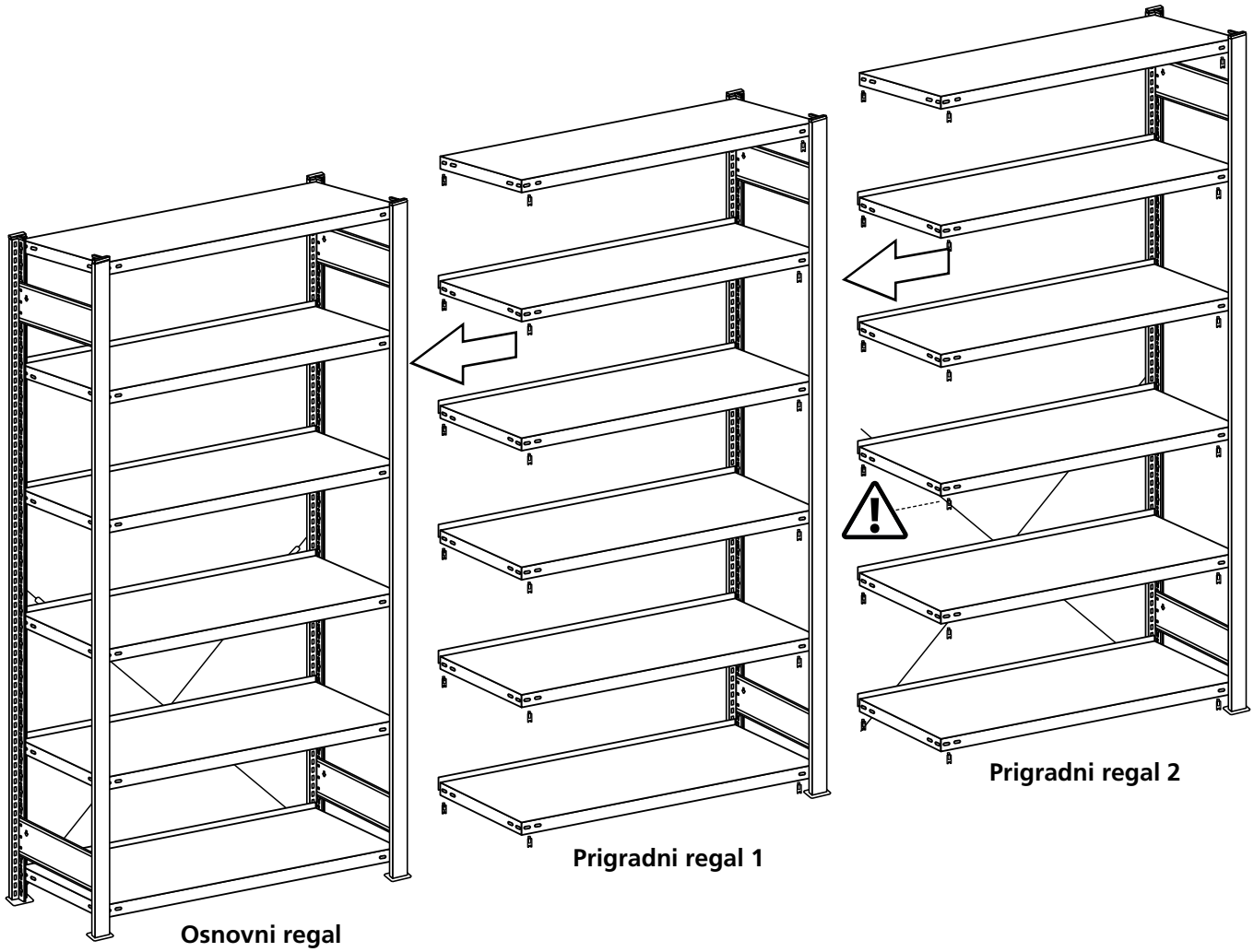

Osnovni regal

Prigradni regal 1

Prigradni regal 2

Nosilci polic za prigradni regal se obesijo na obstoječi osnovni segment.

Nato se postavi T-profilni okvir in tudi tukaj najprej vstavita najvišja in najnižja polica.

Samo vsak drugi regalni segment se utrdi s križnimi oporniki!

Navodila za montažo za pisarniške regale

Pri pisarniških regalih velja najvišja polica za pokrivno in se zato dobavlja **brez** omejevalne letve.

Za pisarniške regale z globino 300 mm so sprednji T-profili iz vizualnih razlogov opremljeni z gladkim sprednjim delom, zadnji T-profili pa z luknjami (za vstavljanje križnih opornikov).

POKRIVNA POLICA
BREZ omejevalne letve

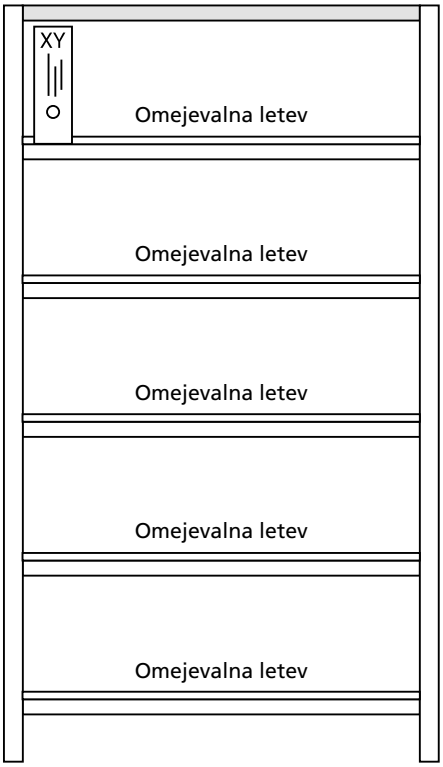

Montaža omejevalnih letev (izbirno)

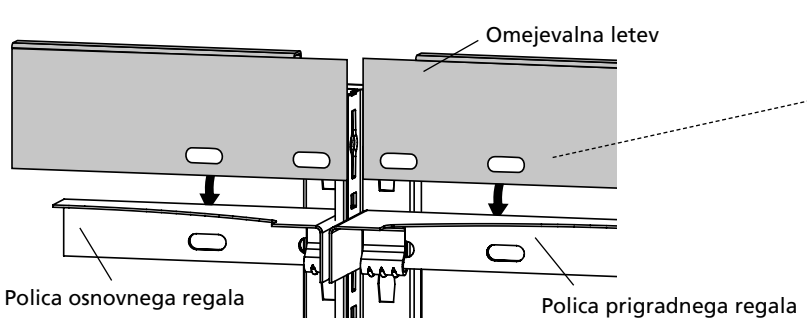

Montirajte hkrati s policami, tako kot je prikazano na sliki, tj. omejevalno letev vstavite med okvir in polico.

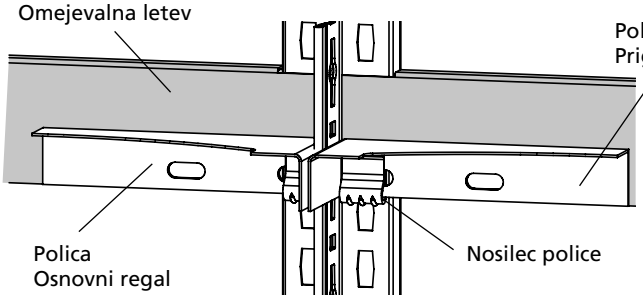

Pri pisarniških regalih velja najvišja polica za pokrivno in se zato dobavlja **brez** omejevalne letve.

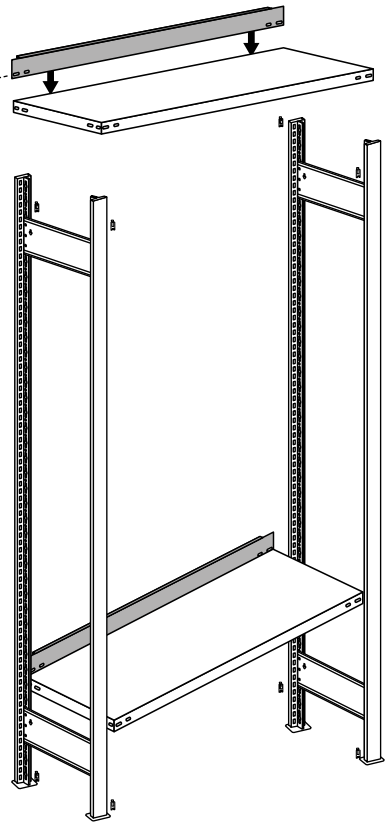

Pisarniški regali globine 600 mm z vzdolžnimi prečkami

Osnovni regal
Stran 44–46

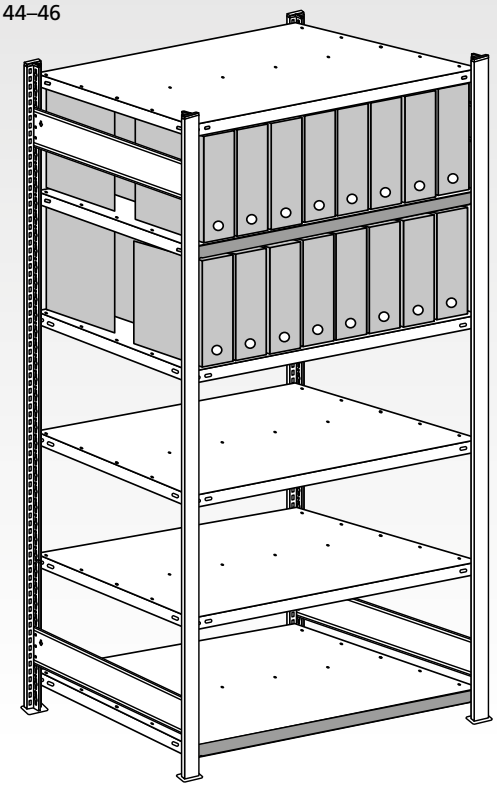

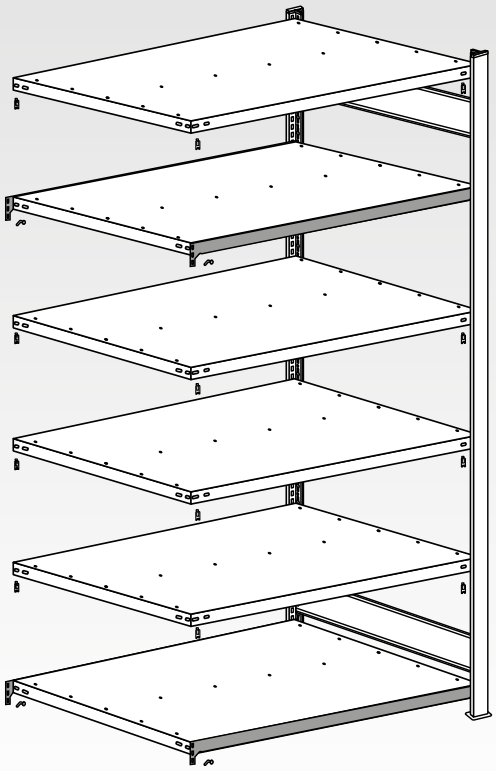

Prigradni regal
Stran 47

Na sliki so prikazane police z luknjami, za omejitev na sredini

1 Montaža T-profilnega okvira

Stran 44

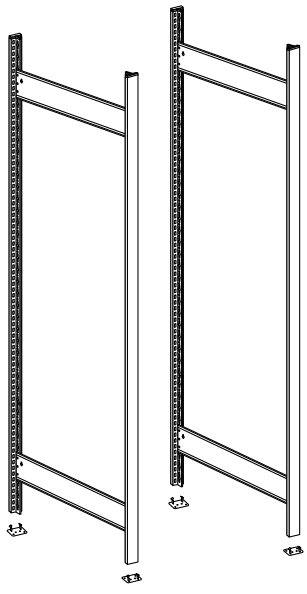

Opomba:
Montaža s stranicami
Stran 50–51

2 Vstavljanje vzdolžnih prečk

Stran 45

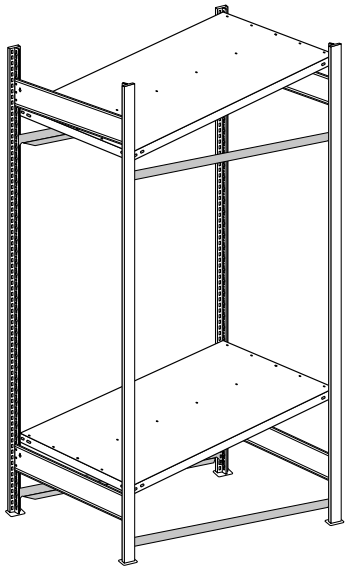

Opomba:
Vstavljanje nosilcev polic in polic pri prigradnih regalih
Stran 47

3 Vstavljanje polic

Stran 45–46

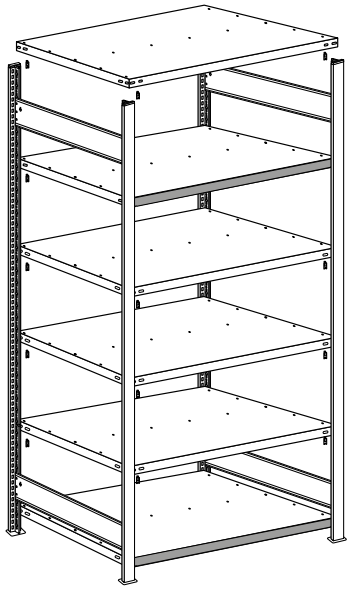

1 Montaža T-profilnega okvira

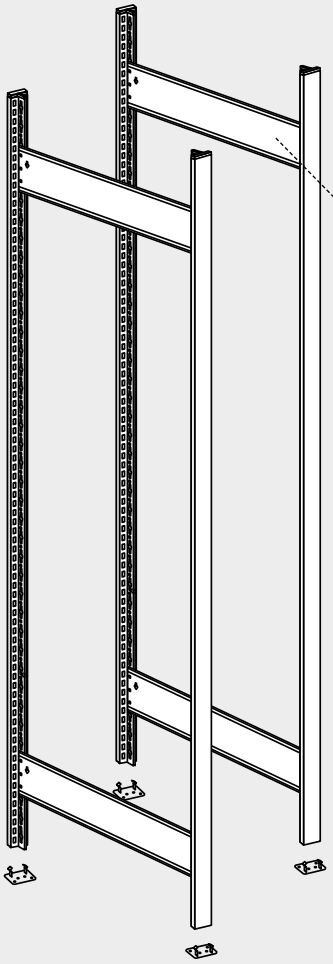

A Vstavljanje globinske prečke v T-profile

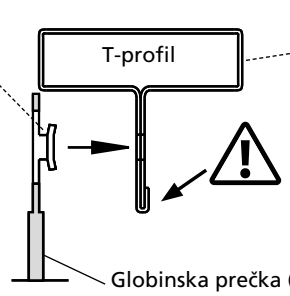

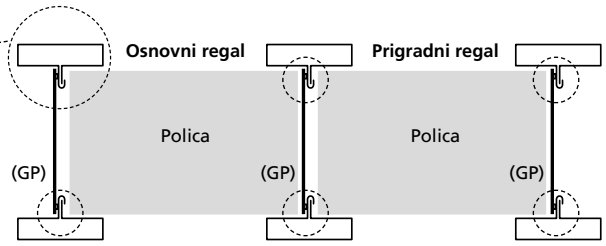

Vgradni položaj: Upoštevajte razporeditev T-profilov!

B Položaj in število globinskih prečk

Višina regala	1.800–2.300 mm
Globinska prečka na okvir	2 kosa
Najv. obtežba segmenta Utrditev s **Vzdolžna prečka**	H 1.800 = 1.300 kg H 2.000 = 1.300 kg H 2.300 = 850 kg

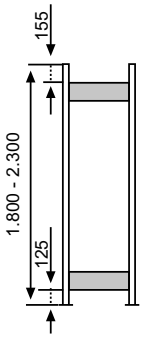

C Montaža globinskih prečk

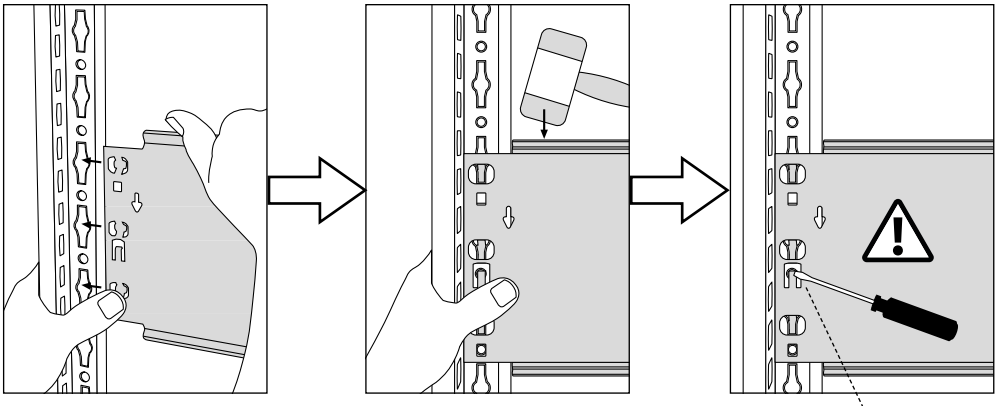

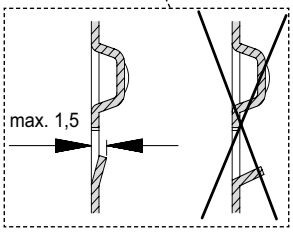

D Montaža Vpenjalne noge

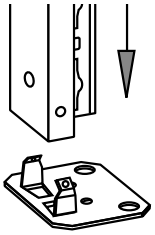

E Montaža pokrivnih kapic

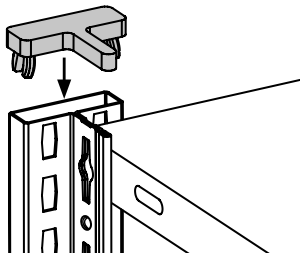

Napotek::
T-profili spredaj in zadaj brez lukenj

Stranice iz polne pločevine:
Regali s **stranicami iz polne pločevine** se montirajo brez globinskih prečk (glejte str. 50–51)!

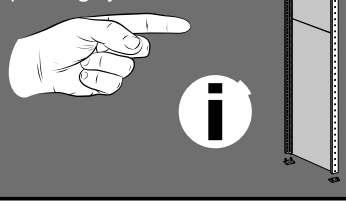

2 Montaža vzdolžnih prečk in polic

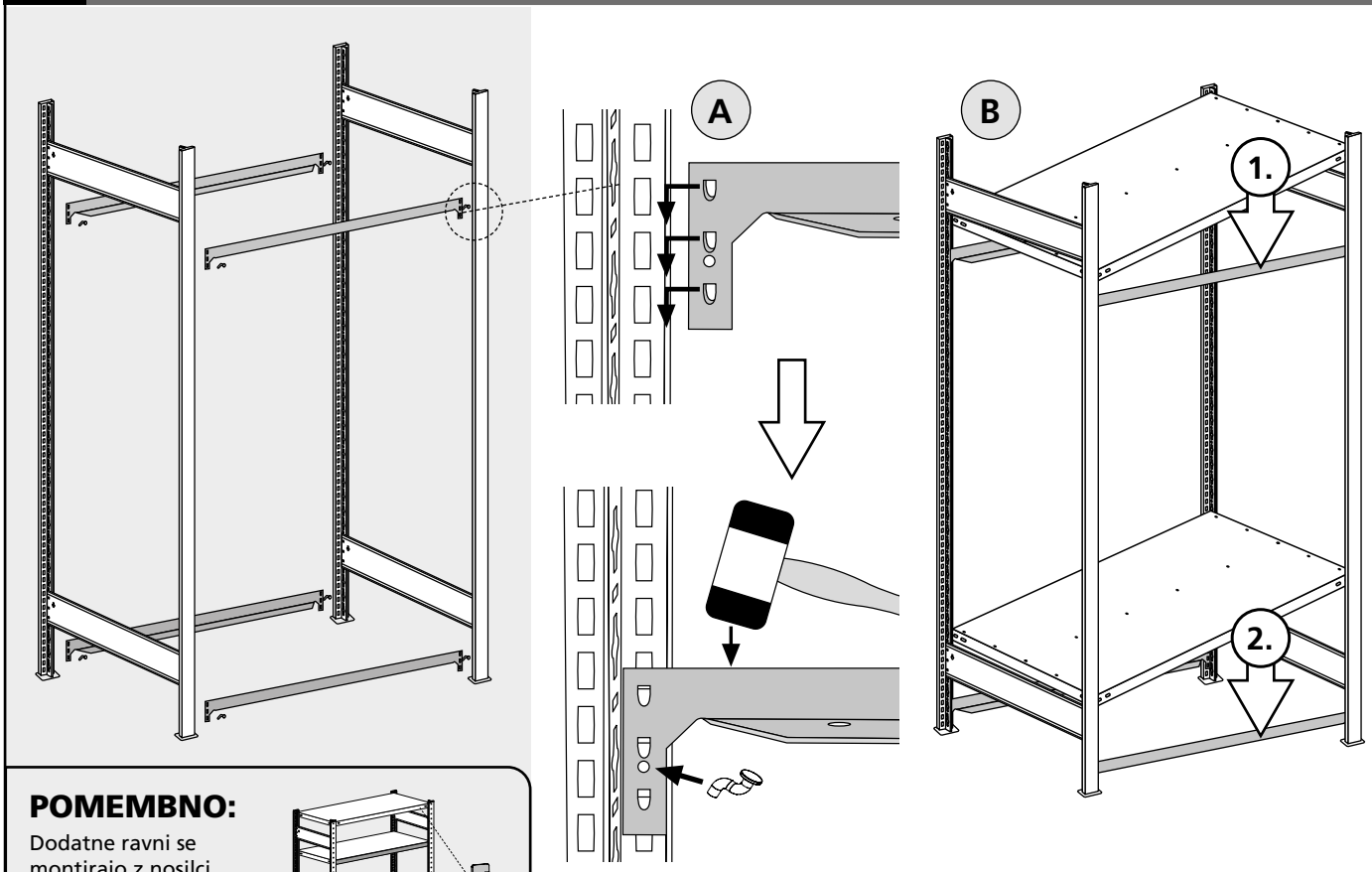

POMEMBNO:
Dodatne ravni se montirajo z nosilci polic!
(glejte str. 46)

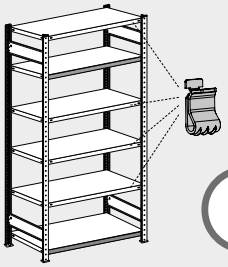

2a Položaj vzdolžnih prečk in polic po višini regala

Višina regala 1.800 mm

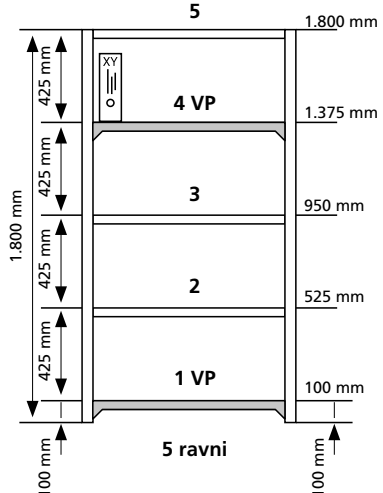

Višina regala 2.000 mm

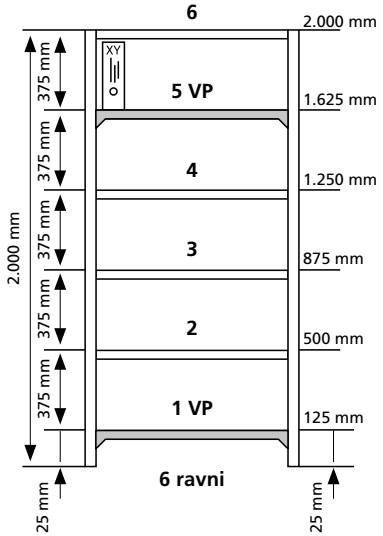

Višina regala 2.300 mm

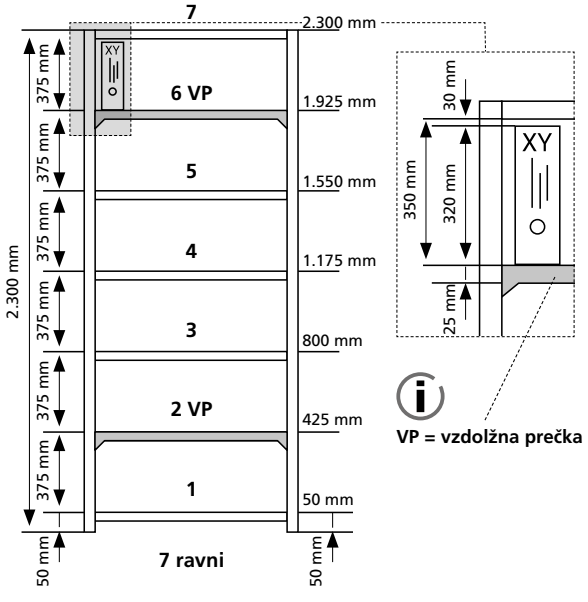

3 Vstavljanje nosilcev polic in polic

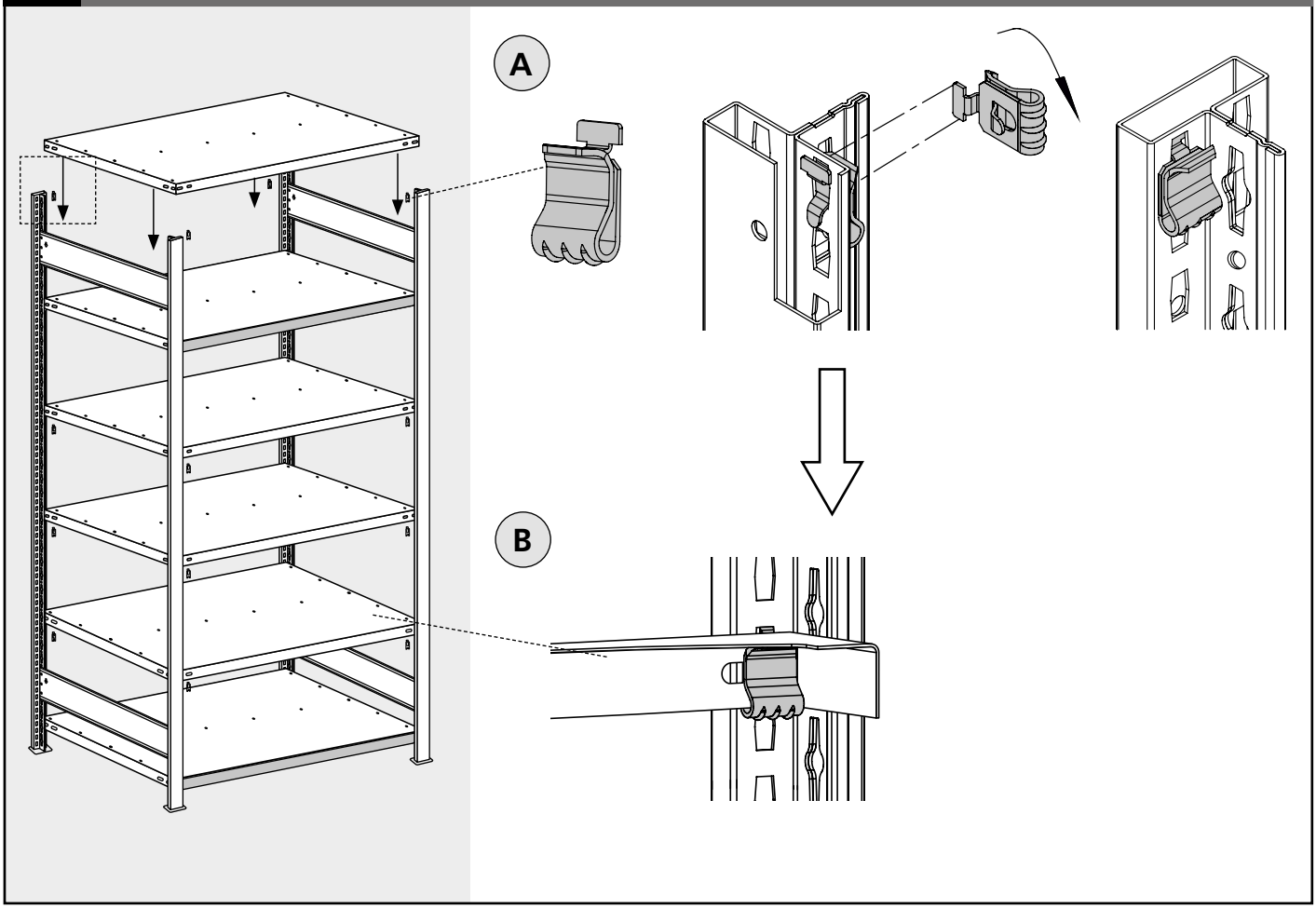

Vstavljanje sredinskega omejevalnika (izbirno)

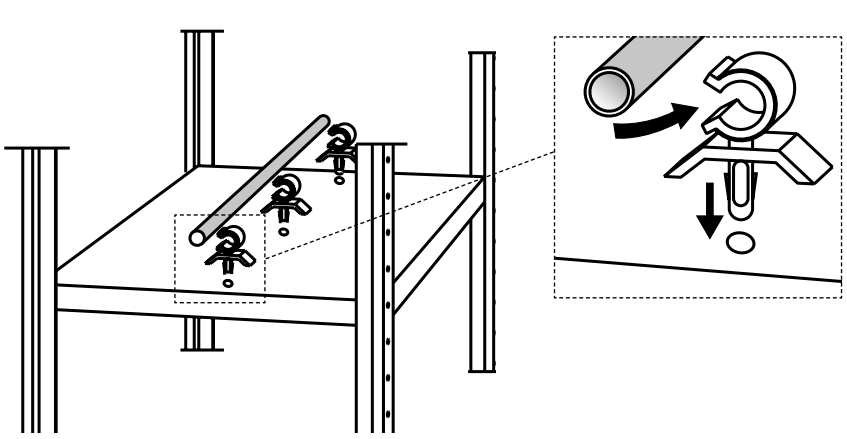

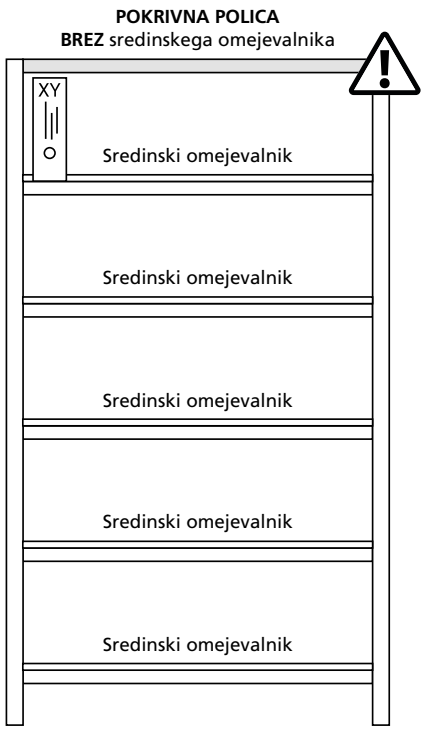

Pri pisarniških regalih velja najvišja polica za pokrivno in se zato dobavlja **brez** sredinskega omejevalnika.

Za pisarniške regale z globino 600 mm so tako sprednji kot tudi zadnji T-profili opremljeni z gladkim sprednjim delom (za vstavljanje vzdolžnih prečk).

4 Montaža prigradnih regalov

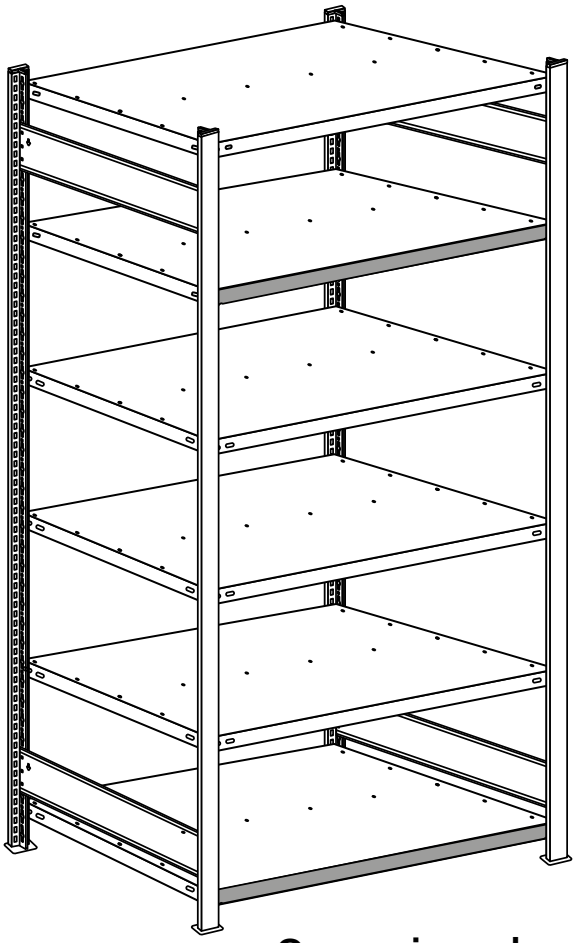

Osnovni regal

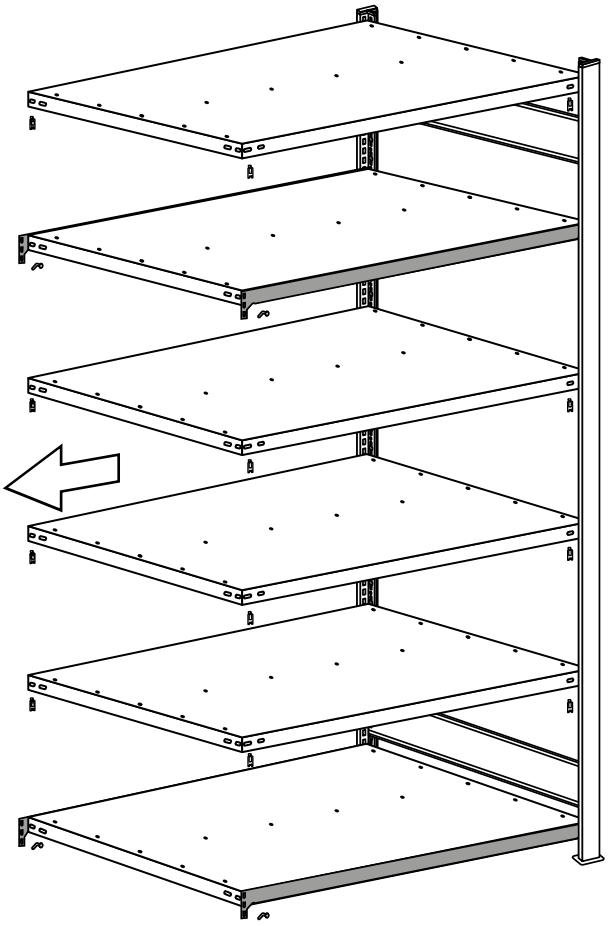

Prigradni regal

Nosilci polic in vzdolžne prečke za prigradni regal se obesijo na obstoječi osnovni segment.

Nato se postavi T-profilni okvir in najprej vstavijo police na vzdolžne prečke.

Vsak regal mora za utrditev vsebovati najmanj dve ravni z vzdolžnimi prečkami!

POMEMBNO:

PRIGRADNI REGAL:
Pri vstavljanju nosilcev polic upoštevajte navodila na strani 46.

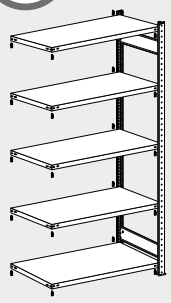

PRIBOR IN DODATNA OPREMA

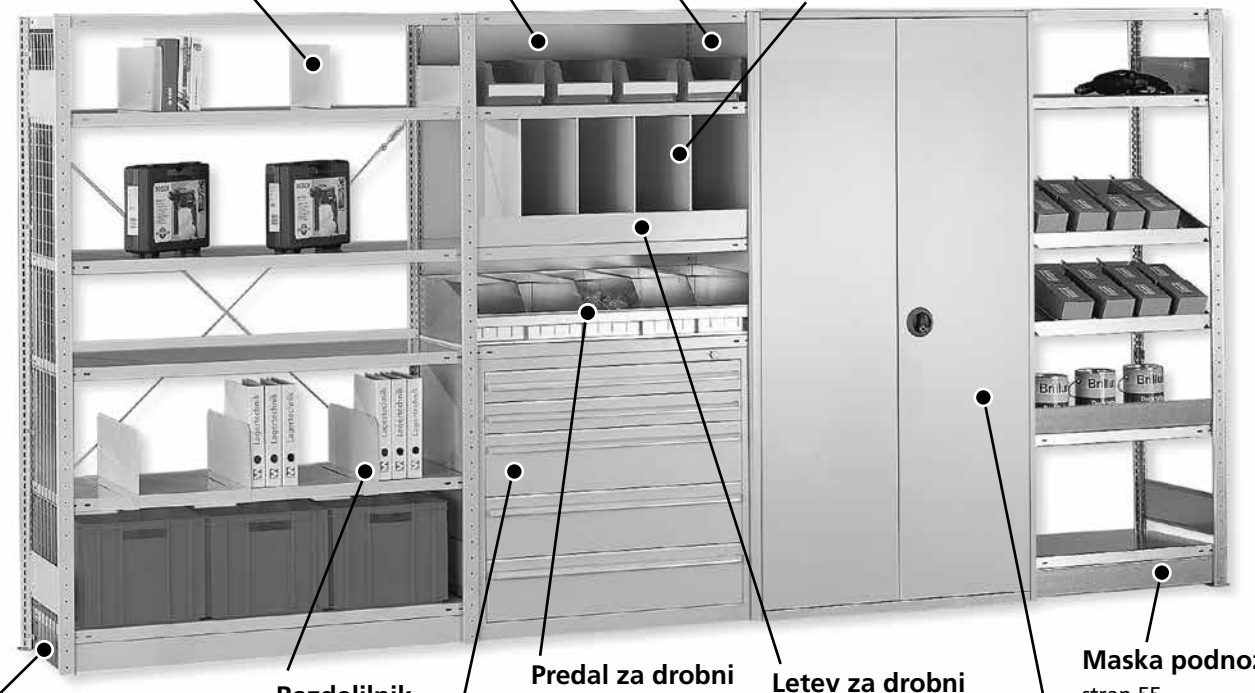

Trojni predali	62	Prečka za pnevmatike (različne izvedbe)	60
Obešalni nosilec za kotni regal	61	Stranska stena z euro luknjami	52–53
Izvlečna polica	63	Tirni sistem za premične lestve	56
Knjižne opore	56	Predalnik	62
Distančnik	65	Letev za drobni material	55
Stranska stena iz žične mreže	52	Predal za drobni material	54
Zadnja stena iz žične mreže	52	Maska podnožja	55
Enojni predal	62	Vtična razdelilna pločevina	55
Razdelilnik predalov	56	Razmejitev sprednje stene	63
Krilna vrata	57	Komplet univerzalnih profilov, vodoraven	58
Zapolnitvena letev za dvojne regale	56	Komplet univerzalnih profilov, navpičen	59
Nosilec navojnega droga	63	Ojačitvene opore	51
Vložek za viseče mape	64	Zadnja stena iz polne pločevine	49
Komplet obešal	60	Stranska plošča iz polne pločevine	53
Obešalnik za oblačila	56	Stranska stena iz polne pločevine	52–53
Stranska plošča z luknjami	53	Stenski nosilec	65

Vtični regal s hrbtno steno iz polne pločevine

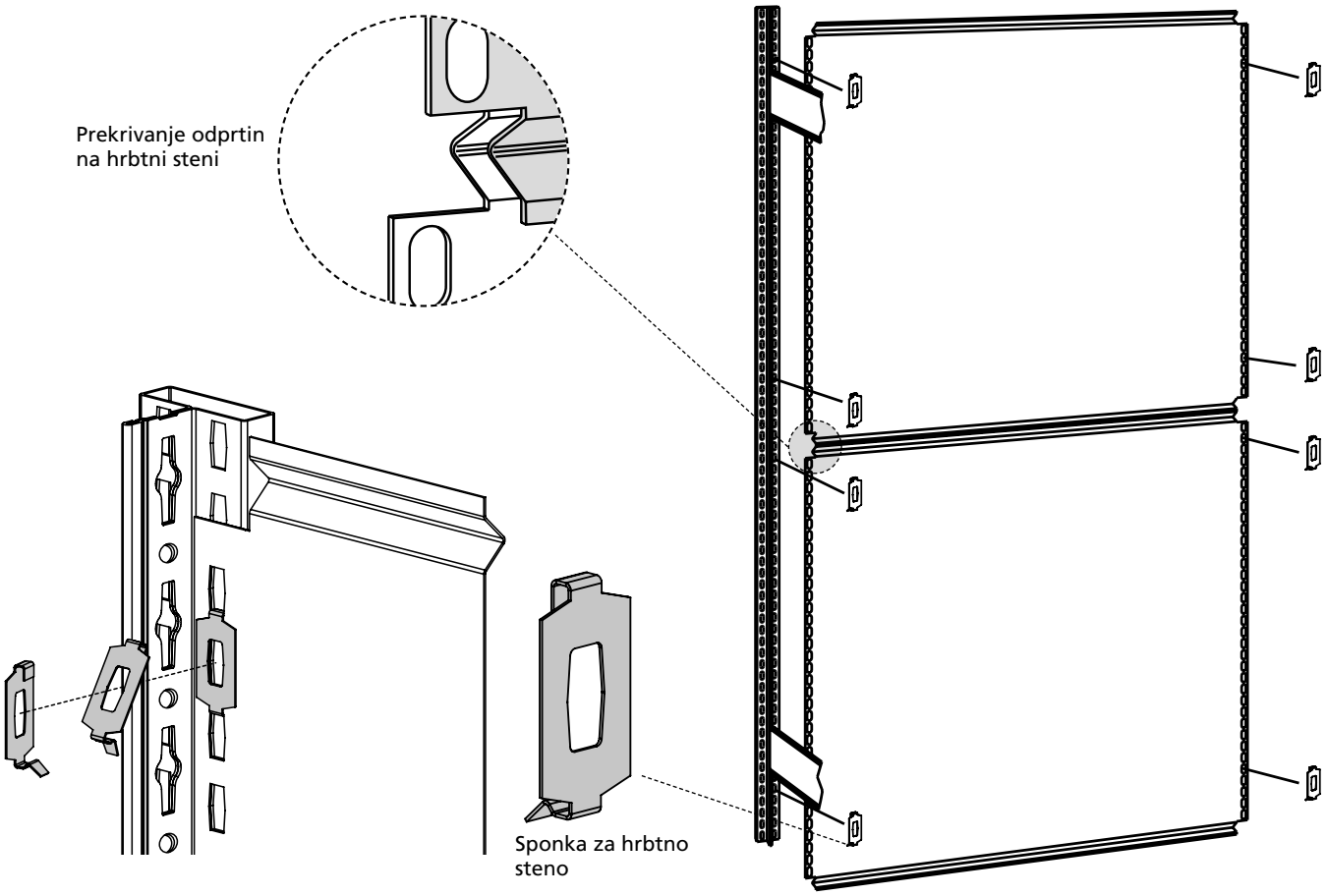

POMEMBNO: Hrbtne stene so utrditveni elementi!
Zato jih pritrdite s 4 sponkami za hrbtno steno na posamičnem stenskem elementu.
Pri namestitvi bodite pozorni na pravilno pritrditev in pravilno prekrivanje stenskih odprtin.

Možnosti vgradnje sponk za hrbtno steno in nosilcev polic

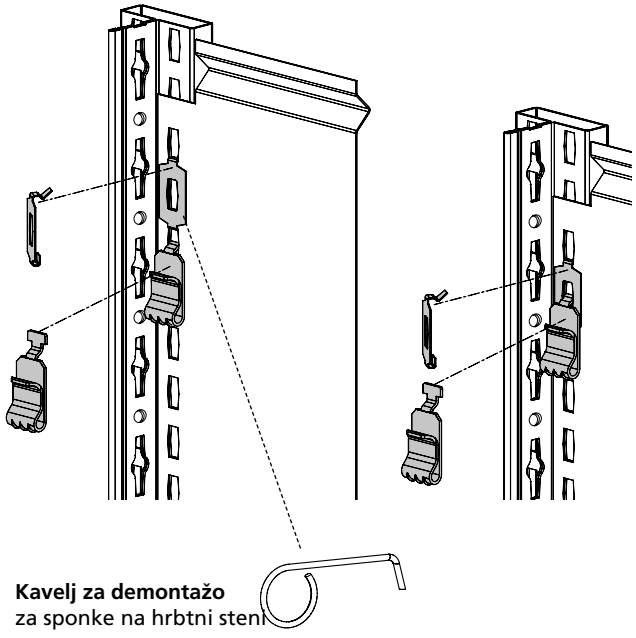

Kavelj za demontažo
za sponke na hrbtni steni

Sestavljanje hrbtnih sten:

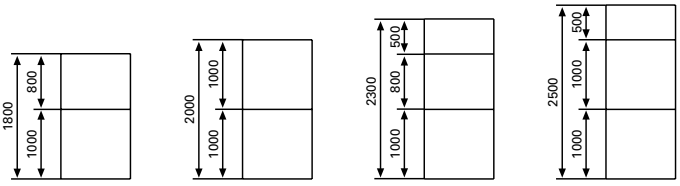

Višina regala: 1.800 mm | Višina regala: 2.000 mm | Višina regala: 2.300 mm | Višina regala: 2.500 mm

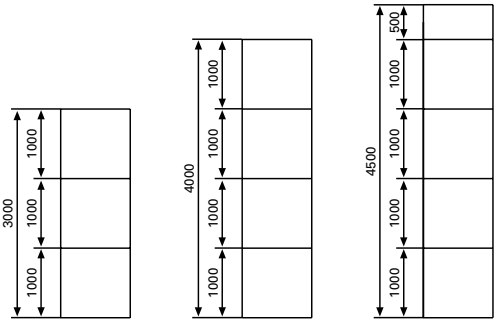

Višina regala: 3.000 mm | Višina regala: 4.000 mm | Višina regala: 4.500 mm

Vtični regal s stransko steno iz polne pločevine ali z euro luknjami

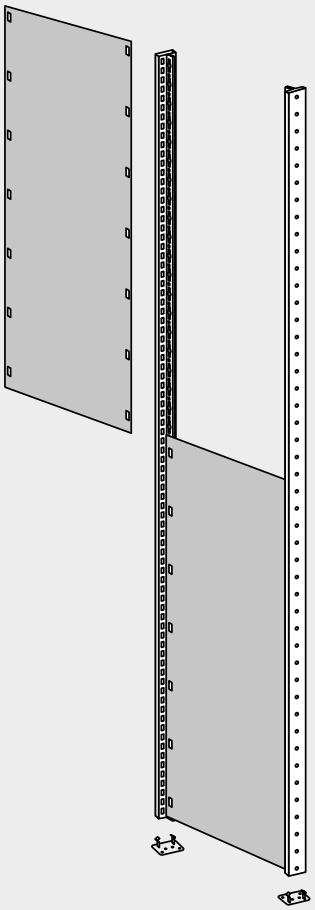

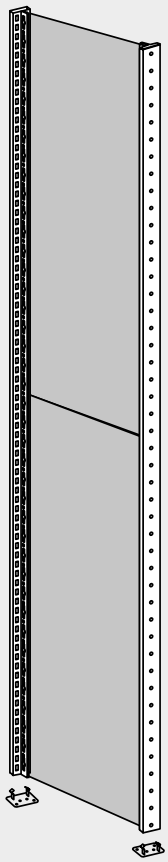

Pri montaži vtičnih regalov s stranskimi stenami iz polne pločevine ni potrebna montaža globinskih prečk!

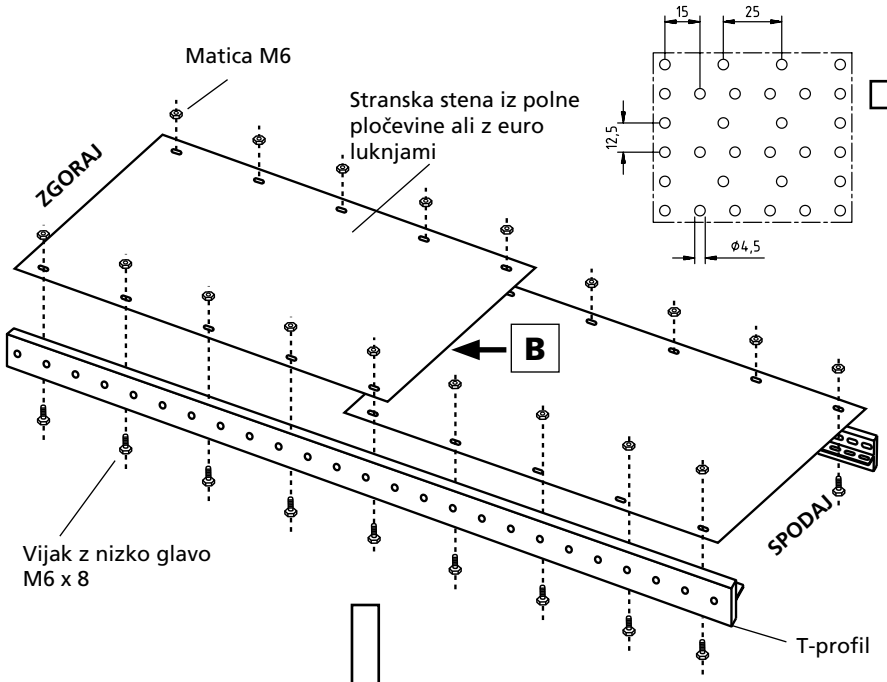

RAZLIČNA PREKRIVANJA

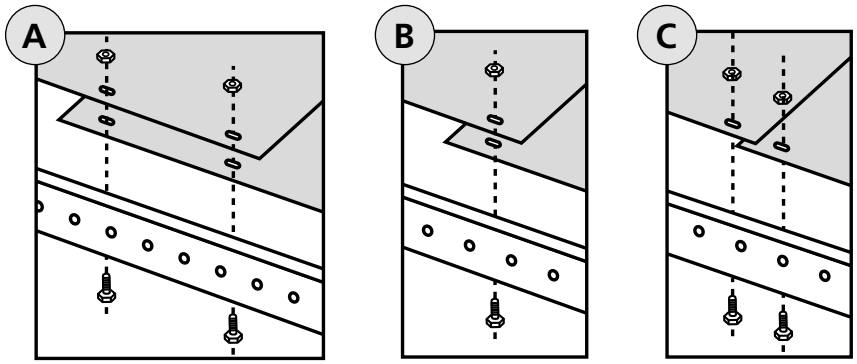

Po dve luknji druga nad drugo

Luknji druga nad drugo

Zamaknjeni luknji

Prekrivanje pri stranskih stenah se razlikuje glede na višino regala. Pazite, da bosteprekrivanja pravilno privili!

Sestavljanje stranskih sten iz polne pločevine

Stranice iz polne pločevine imajo glede na višino regala različne višine in prekrivanja (**A**, **B in C**).

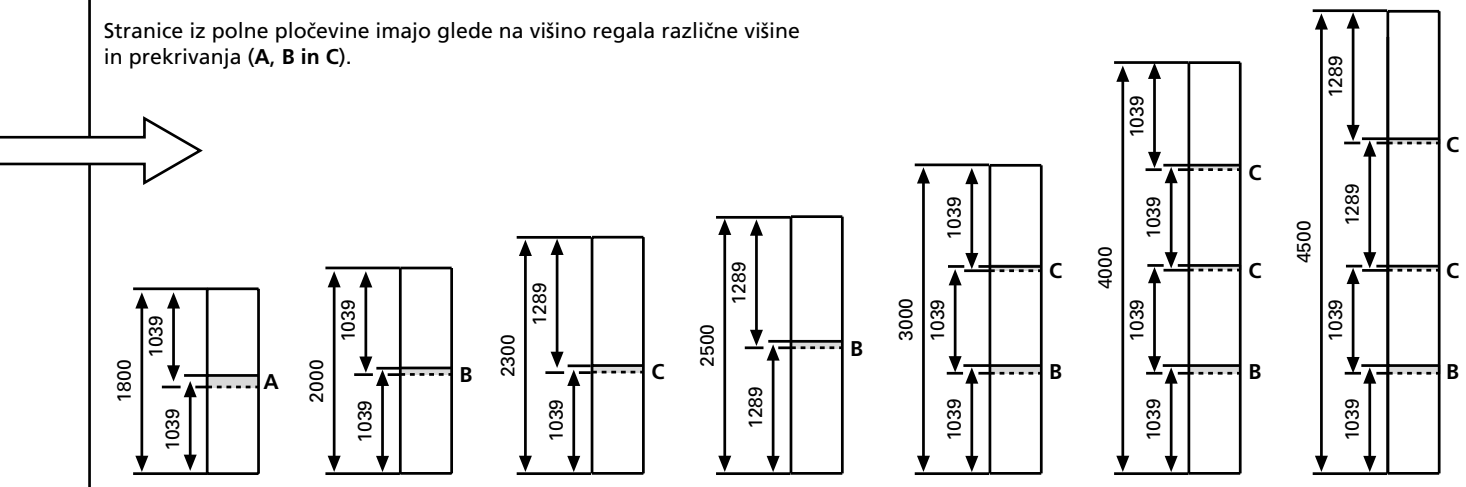

Višina regala: 1.795 mm | Višina regala: 1.995 mm | Višina regala: 2.295 mm | Višina regala: 2.495 mm | Višina regala: 2.995 mm | Višina regala: 3.995 mm | Višina regala: 4.495 mm

A = DVE luknji druga nad drugo; obe steni privijte z dvema luknjama (veliko prekrivanje)
B = luknji druga nad drugo; obe steni privijte v isto luknjo (običajno prekrivanje)
C = zamaknjene luknje; privijte vsako steno posebej, ker luknje niso druga nad drugo (kratko prekrivanje)

Montaža stranske stene iz polne pločevine oz. stranske stene s kvadratnimi luknjami, podobna zgornjemu opisu, vendar brez prekrivanja!

Ojačitvene opore za police MULTIplus

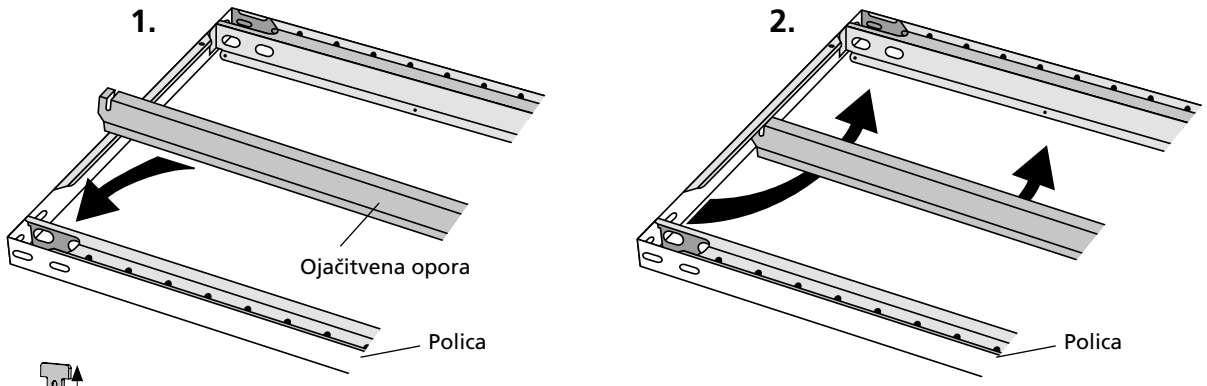

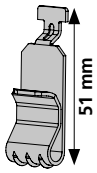

Nosilec police tipa 330

POMEMBNO: Pri montaži ojačitvenih opor vedno uporabljajte **nosilec police tipa 330**! Uporablja se lahko tudi na že montiranih policah, če te še niso naložene.

MULTIplus150, povečanje obtežbe police do 220 kg			
Globina mm	brez opore	1 opora	2 opori
300	150 kg	---	---
400	150 kg	+ 35 kg	+ 70 kg
500	150 kg	+ 35 kg	+ 70 kg
600	150 kg	+ 35 kg	+ 70 kg
800	150 kg	brez povečanja obremenitve le manjše upogibanje	
1.000	150 kg		

MULTIplus250, povečanje obtežbe police do 330 kg		
brez opore	1 opora	2 opori
250 kg	---	---
250 kg	+ 50 kg	+ 80 kg
250 kg	+ 50 kg	+ 80 kg
250 kg	+ 50 kg	+ 80 kg
250 kg	---	+ 50 kg
250 kg	---	+ 25 kg

MULTIplus330, povečanje obtežbe police do 410 kg		
brez opore	1 opora	2 opori
330 kg	---	---
330 kg	+ 50 kg	+ 80 kg
330 kg	+ 50 kg	+ 80 kg
330 kg	+ 50 kg	+ 80 kg
330 kg	---	+ 50 kg
330 kg	---	---

Vtični regal s stransko steno iz žične mreže

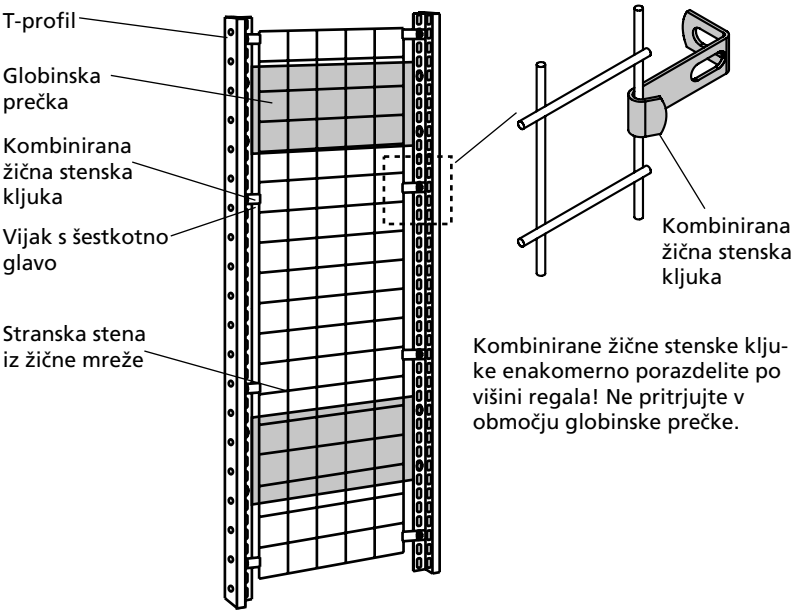

Kombinirane žične stenske kljuke enakomerno porazdelite po višini regala! Ne pritrjujte v območju globinske prečke.

Pogled od zgoraj na T-profilni okvir:

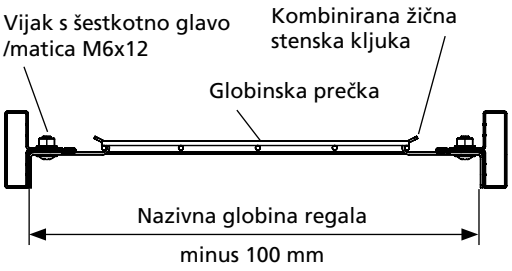

Vtični regal s hrbtno steno iz žične mreže

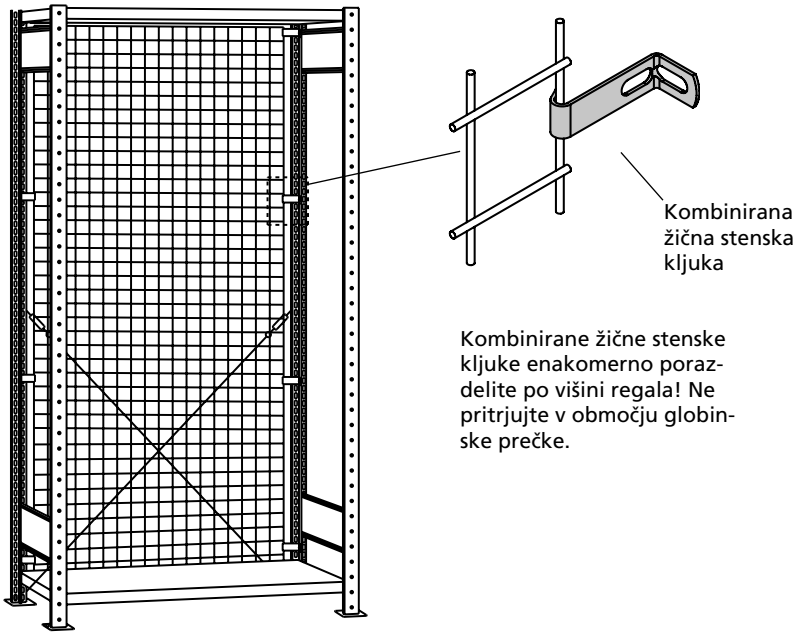

Kombinirane žične stenske kljuke enakomerno porazdelite po višini regala! Ne pritrjujte v območju globinske prečke.

POMEMBNO: Hrbtne stene niso utrditveni elementi! Uporabite križne opornike ali vzdolžne prečke!

Pogled od zgoraj na T-profilni okvir:

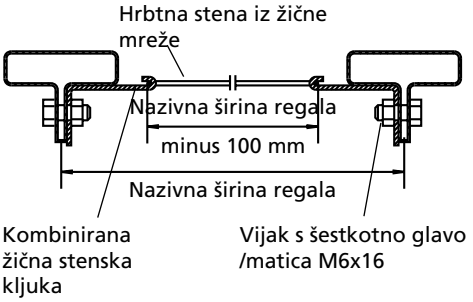

Stranska plošča z luknjami in iz polne pločevine

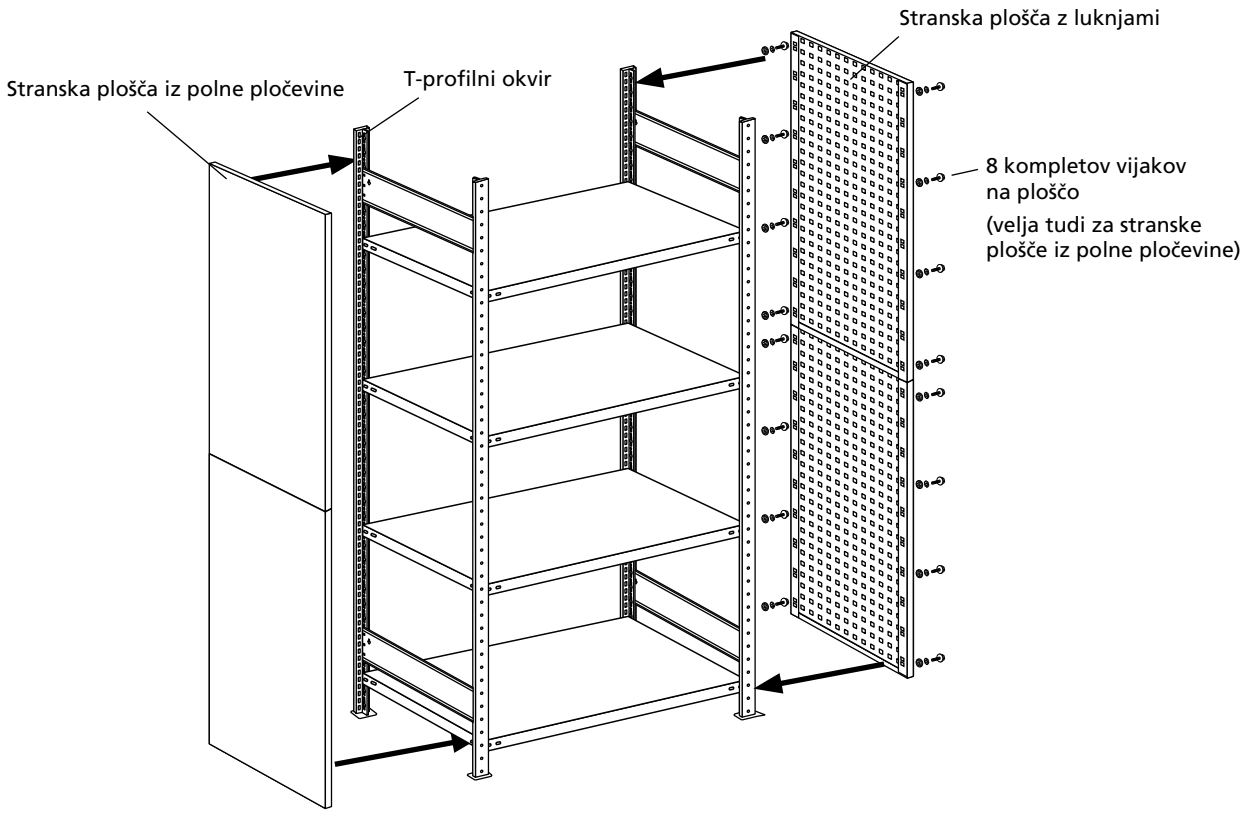

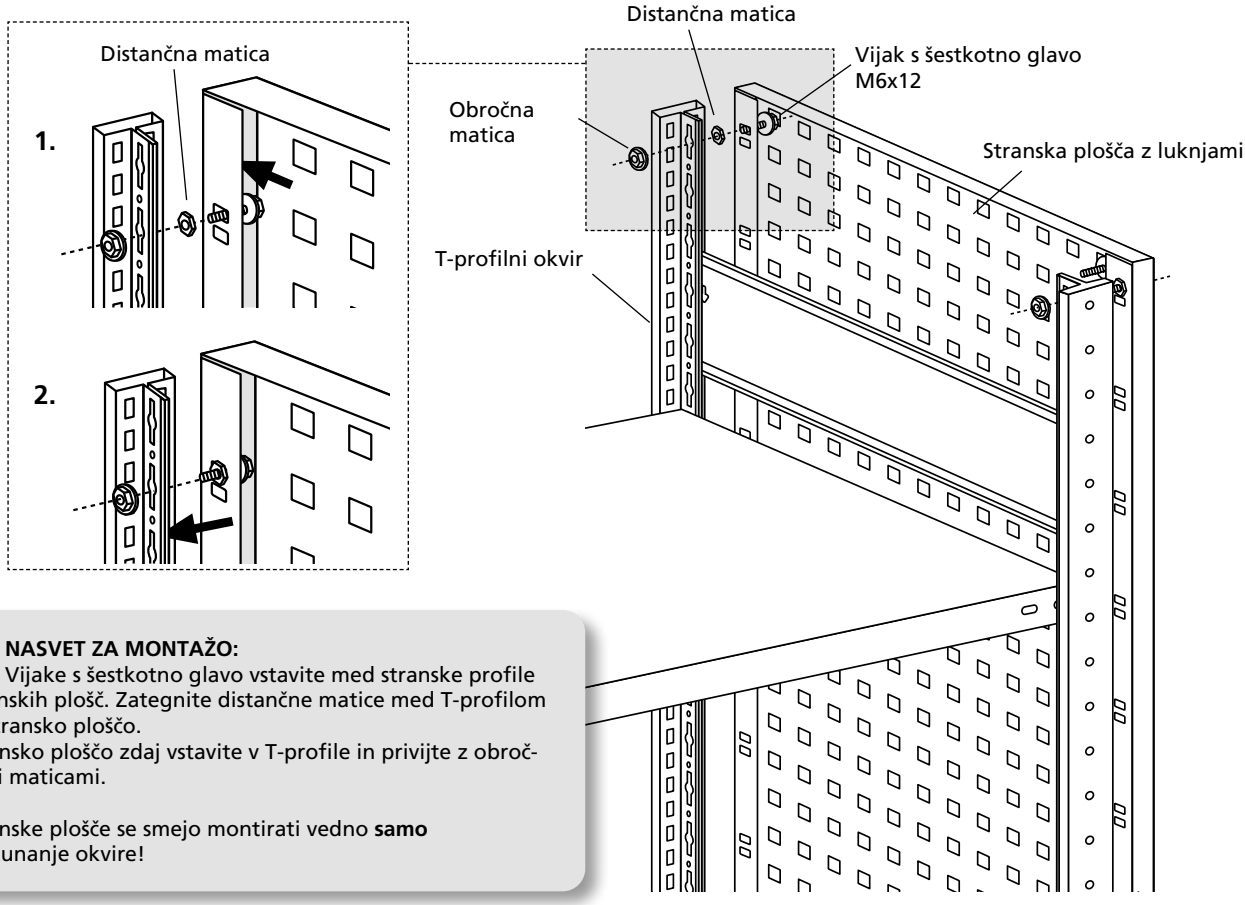

NASVET ZA MONTAŽO:
Vijake s šestkotno glavo vstavite med stranske profile stranskih plošč. Zategnite distančne matice med T-profilom in stransko ploščo.
Stransko ploščo zdaj vstavite v T-profile in privijte z obročnimi maticami.

Stranske plošče se smejo montirati vedno **samo** na zunanje okvire!

Predal za drobni material

1. **Stranski deli**

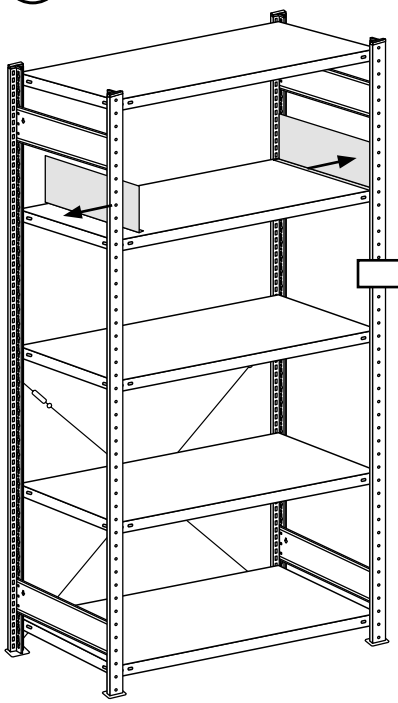

2. **Zadnja letev**

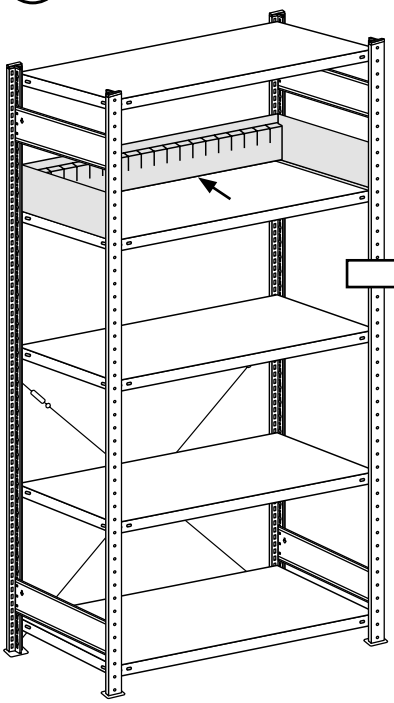

3. **Sprednja letev**

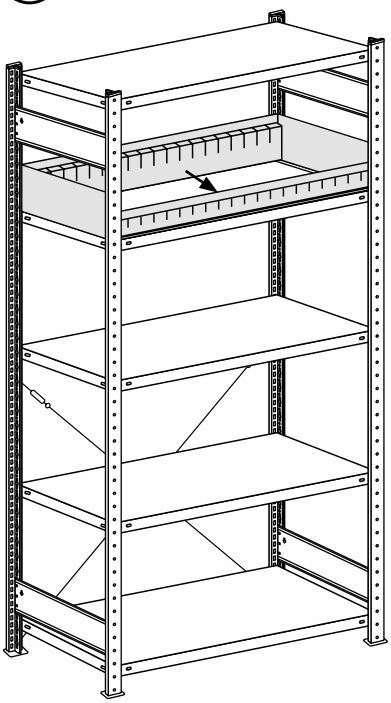

4. **Razdelilne plošče** **Za stabilizacijo je treba uporabiti najmanj eno razdelilno ploščo na raven.**

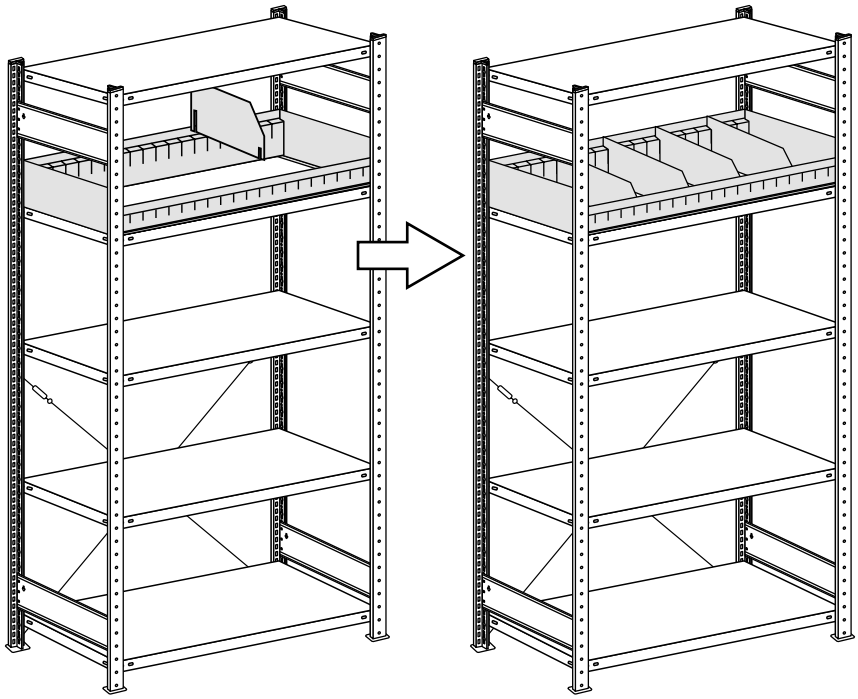

Letev za drobni material/maska podnožja

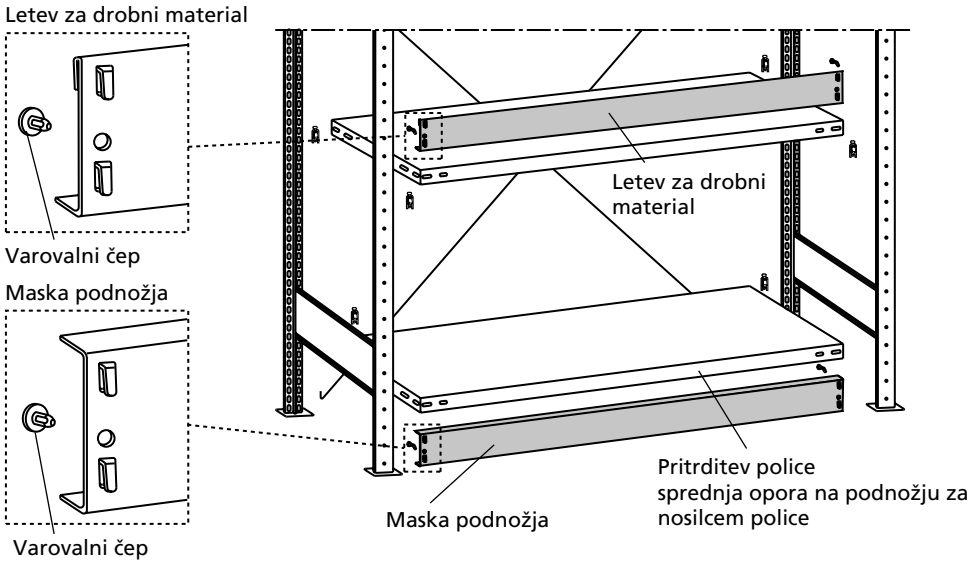

Vtična razdelilna pločevina

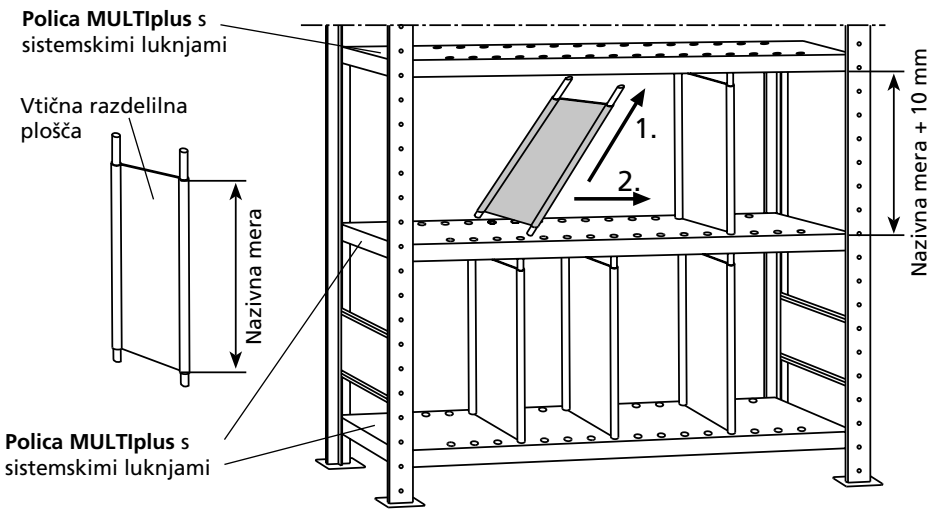

Nastavljiva noga za vtične regale MULTIplus (št. izdelka 15278)

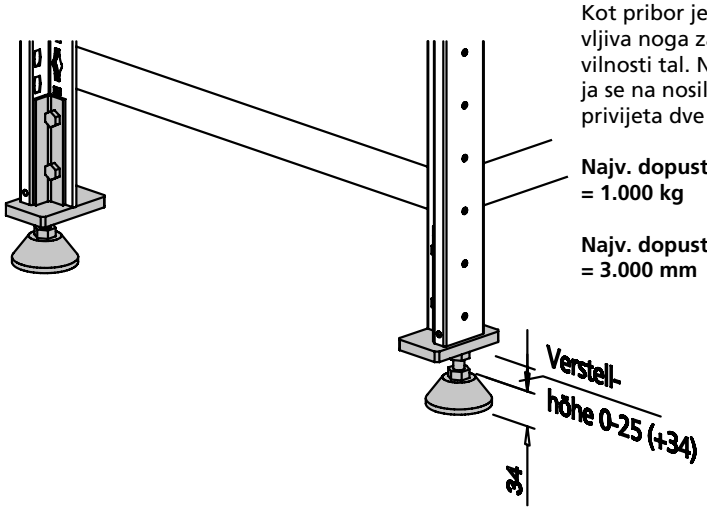

Kot pribor je na voljo po višini nastavljiva noga za izravnavo večjih nepravilnosti tal. Namesto vtičnega podnožja se na nosilce regalnih opornikov privijeta dve nastavljivi nogi.

Najv. dopustna obtežba segmenta = 1.000 kg

Najv. dopustna višina regala = 3.000 mm

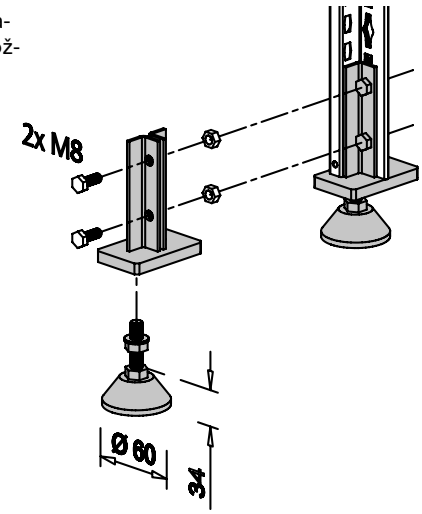

Razdelilniki predalov in knjižne opore

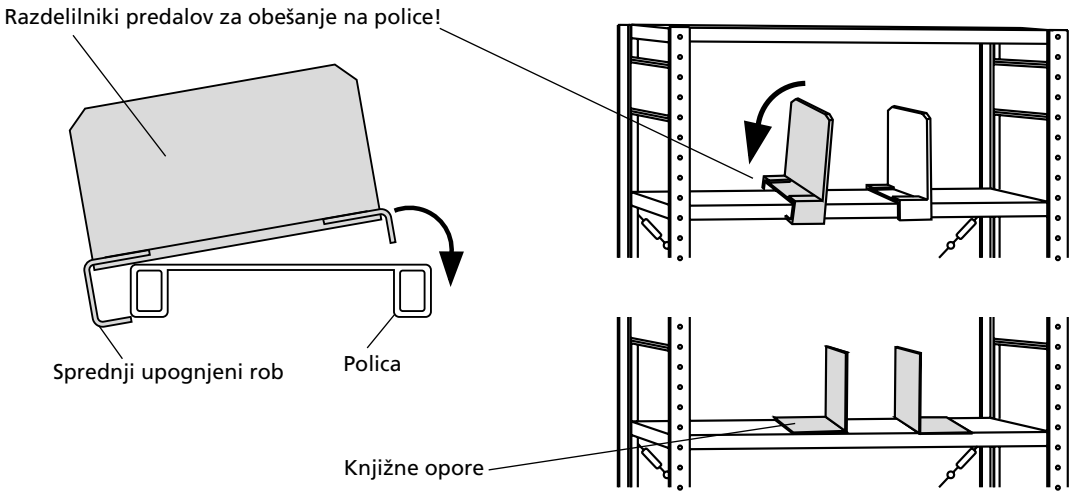

Zapolnitvena letev za dvojne regale

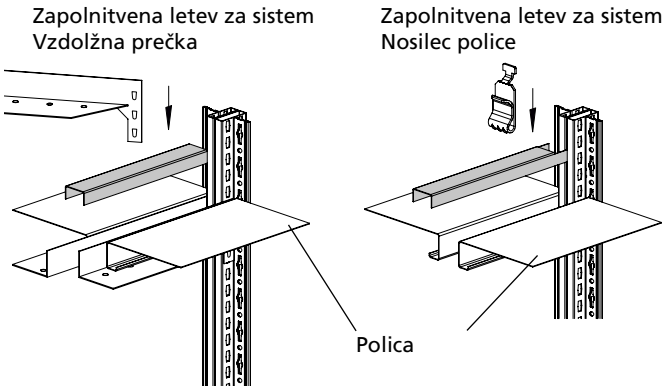

Obešalnik za oblačila

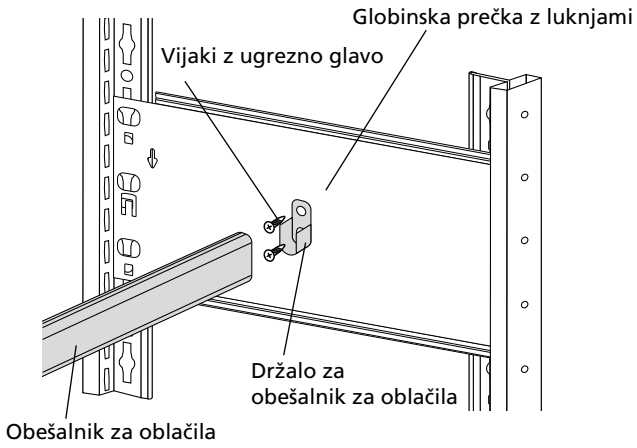

Pritrditev tirnega sistema za premične lestve

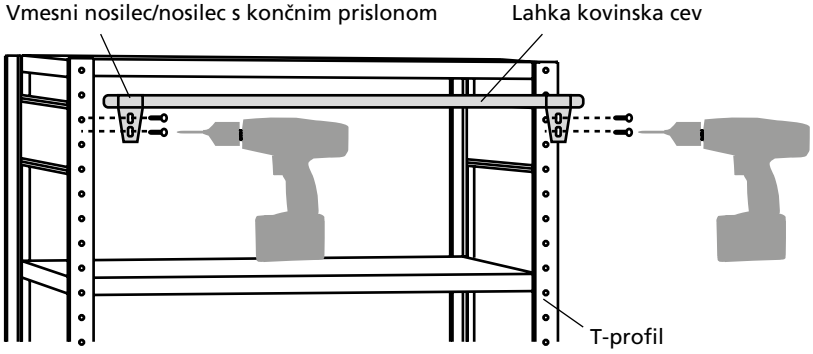

Mere odreza za lahke kovinske cevi:

za širino regala 750 mm:	705 mm
za širino regala 1.000 mm:	955 mm
za širino regala 1.300 mm:	1.255 mm

Luknje tirnega sistema se ne prekrivajo s sistemskimi luknjami.

Za pritrditev tračnega sistema morate s primernim svedrom izvrtati drugo luknjo v T-profil.

To je nujno potrebno za stabilnost lestve!

Krilna vrata za velikosti 2.000 in 1.000 m

1. korak
Pritrdilne plošče spredaj/zadaj

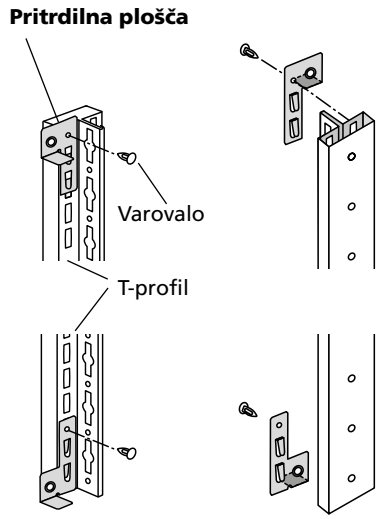

POMEMBNO: Zadnje pritrdilne plošče za vstavljanje polic pritrdite tako kot v 1. koraku!

2. korak
Vratna prečka in pritrdilna plošča

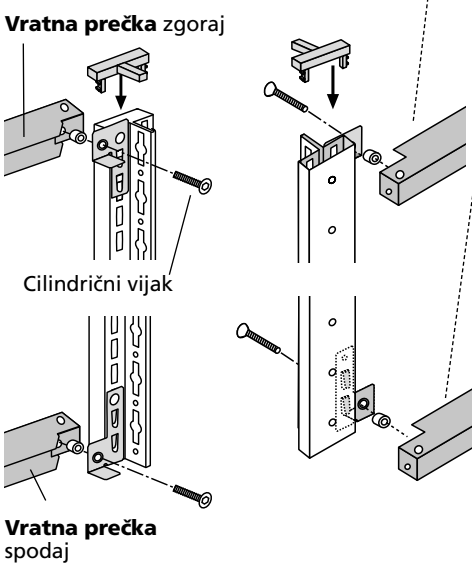

3. korak
Naslon za vrata in opornik za zaporno palico

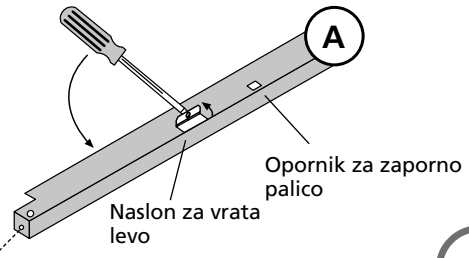

4. korak
Krilna vrata in zunanje maske

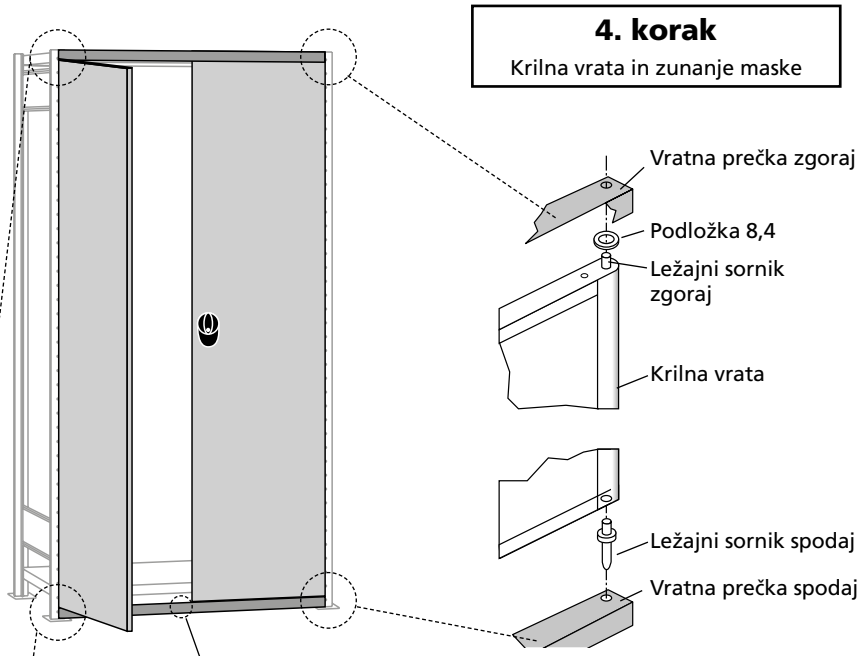

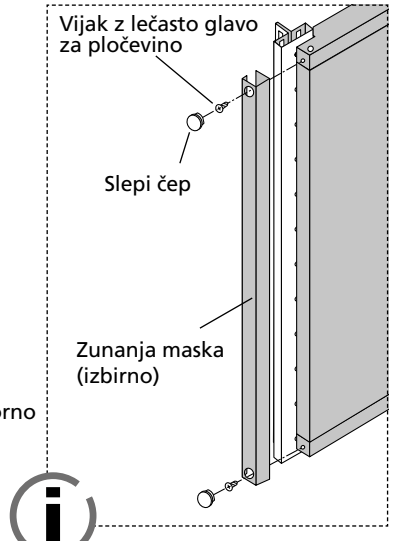

POMEMBNO: Pri montaži vrat druga poleg drugih zunanja maska med vrati ni potrebna.

Montaža pritrdilnih plošč in vratnih prečk

1. Vtični regal montirajte v skladu z navodili, vendar brez podnožja in pokrivne police.
2. Pritrdilne plošče (spredaj in zadaj) pritrdite na T-profil z varovalom. Vratne prečke je treba priviti z distančnimi tulci.

Enako zaporedje montaže za velikost 1.000 mm. Posebne višine na zahtevo.

Montaža vratnih kril

1. Prislon na spodnji vratni prečki za leva vrata je treba upogniti z izvijačem ali s čim podobnim (glejte sliko A).
2. Ležajni sornik spodaj levo vstavite v vratno prečko. Bodite pozorni, da bo izrez za opornik zaporne palice vedno na desni strani (glejte sliko A).
3. Vstavite levo vratno krilo
4. Podložko 8,4 potisnite na ležajni sornik zgoraj in vratno krilo zavrtite v vratno prečko.
5. Pustite, da se ležajni sornik zgoraj sklene v vratno prečko.
6. Enako naredite z desnim vratnim krilom.

Komplet univerzalnih profilov, vodoraven

Komplet univerzalnih profilov, vodoraven – pregled

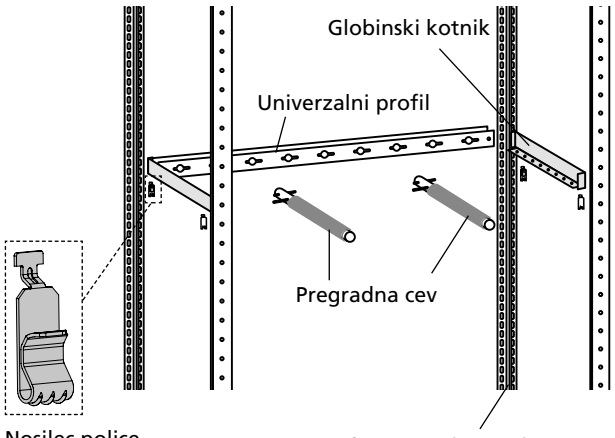

Obešanje nosilcev polic v T-profile

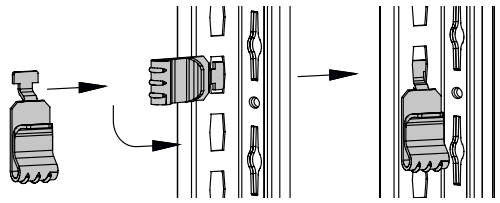

Nosilec police in globinski kotnik

1

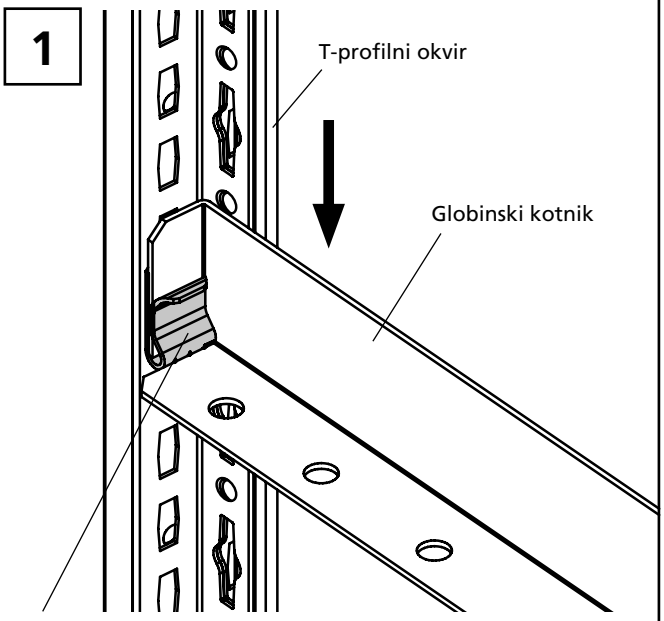

Vstavite globinski kotnik v nosilce police.

Univerzalni profil in globinski kotnik

2

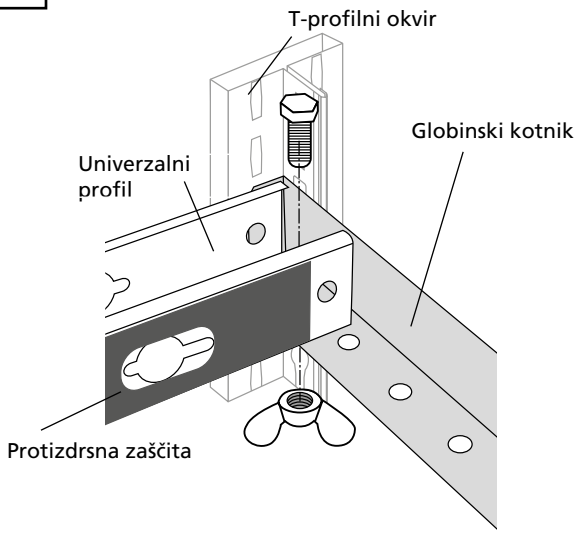

Privijte univerzalni profil z globinskim kotnikom.

Vodoravna pregradna cev

3

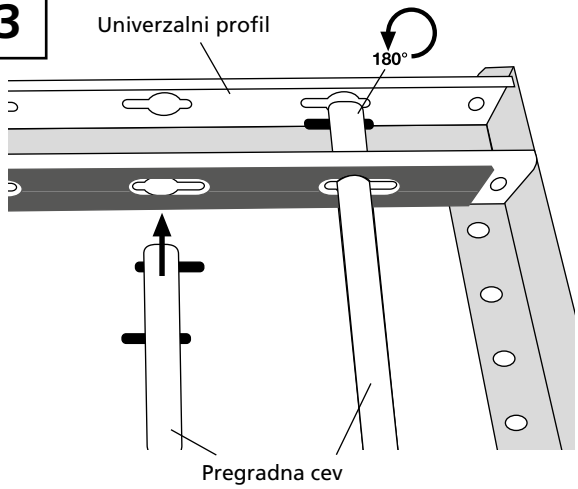

Vtaknite pregradno cev v luknjo in jo zavrtite za 180 stopinj.

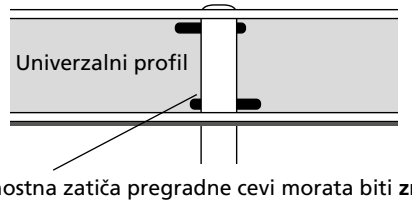

Oba varnostna zatiča pregradne cevi morata biti **znotraj** univerzalnega profila.

Komplet univerzalnih profilov, navpičen

Komplet univerzalnih profilov, navpičen – pregled

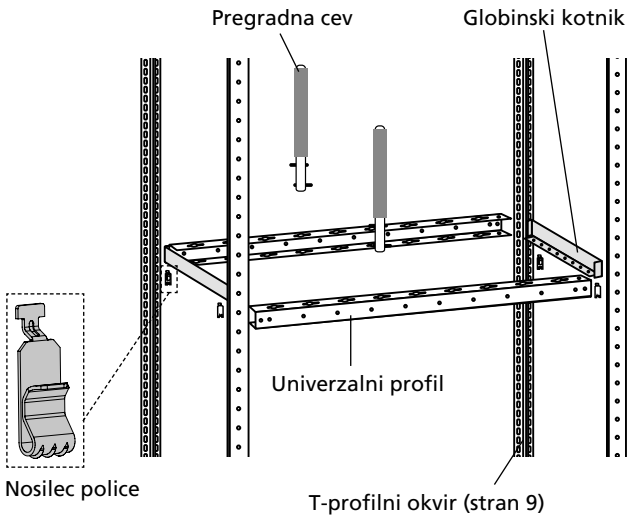

Obešanje nosilcev polic v T-profile

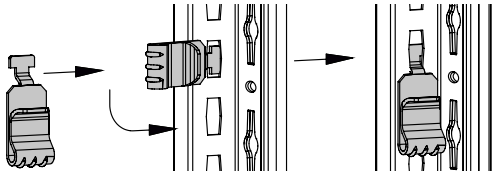

Nosilec police in globinski kotnik

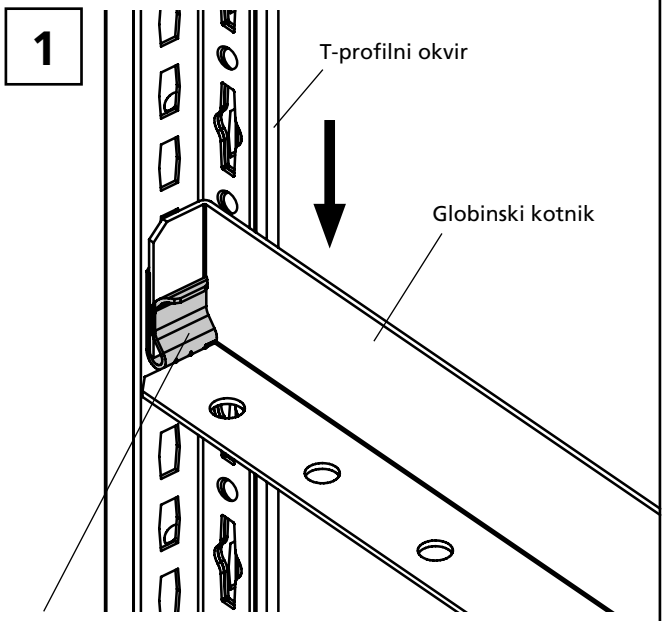

Vstavite globinski kotnik v nosilce police.

Univerzalni profil in globinski kotnik

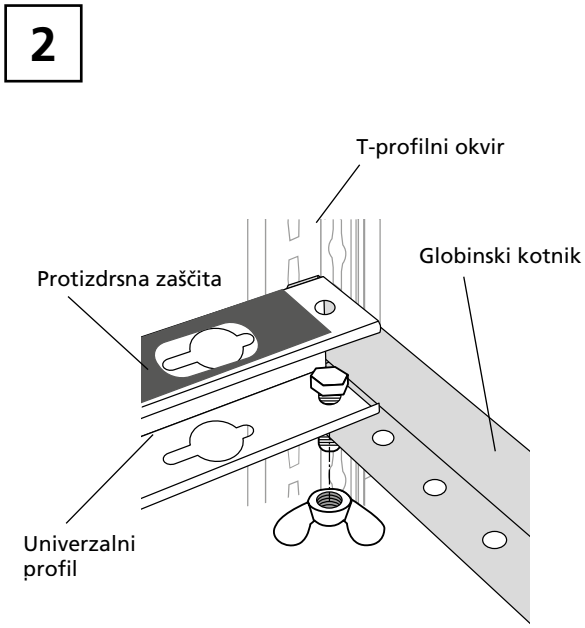

Privijte univerzalni profil z globinskim kotnikom.

Vodoravna pregradna cev

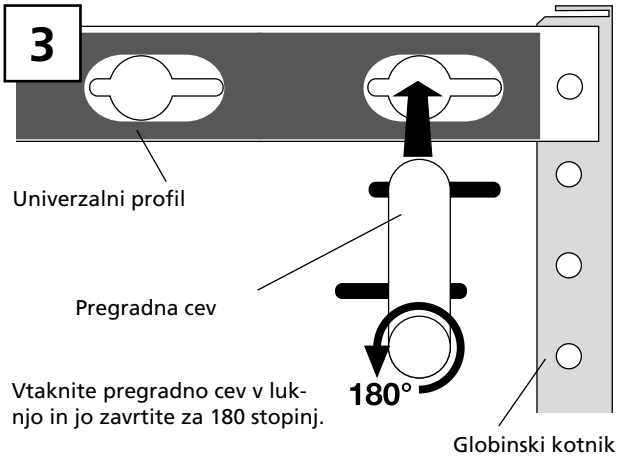

Vtaknite pregradno cev v luknjo in jo zavrtite za 180 stopinj.

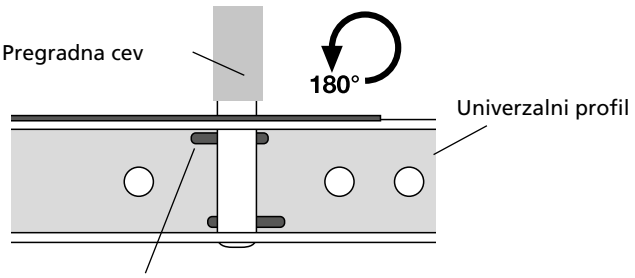

Oba varnostna zatiča pregradne cevi morata biti **znotraj** univerzalnega profila.

Univerzalni komplet obešal

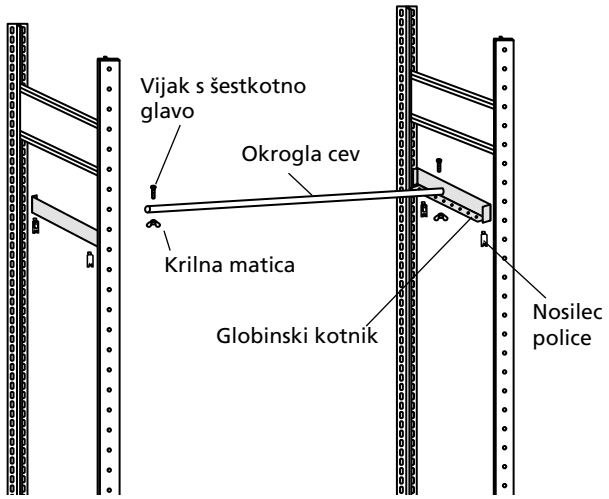

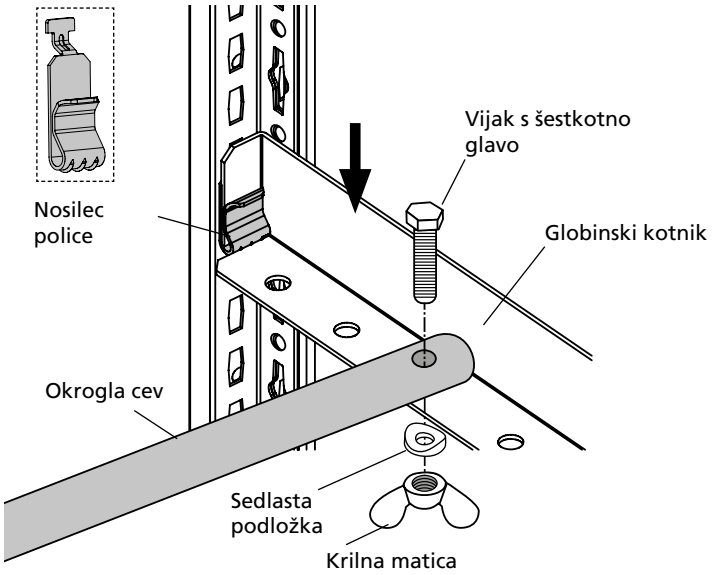

Obešanje nosilcev polic v T-profile

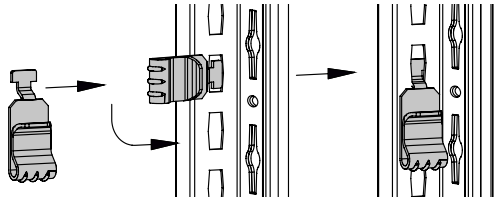

Dodatna raven regala na kolesih, prilagodljiva

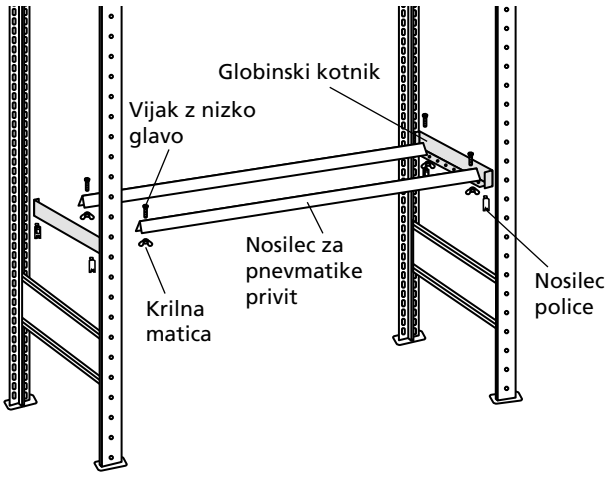

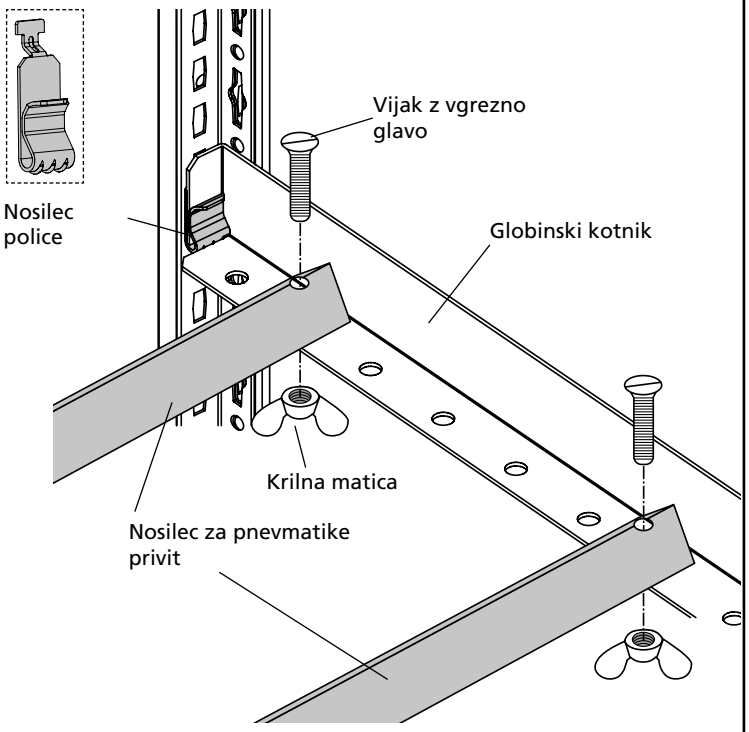

Obešanje nosilcev polic v T-profile

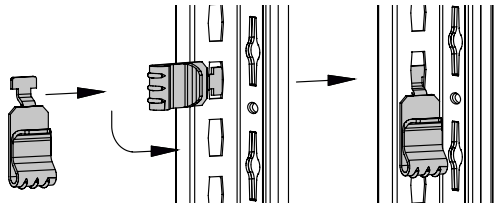

Obešalni nosilci za kotni regal

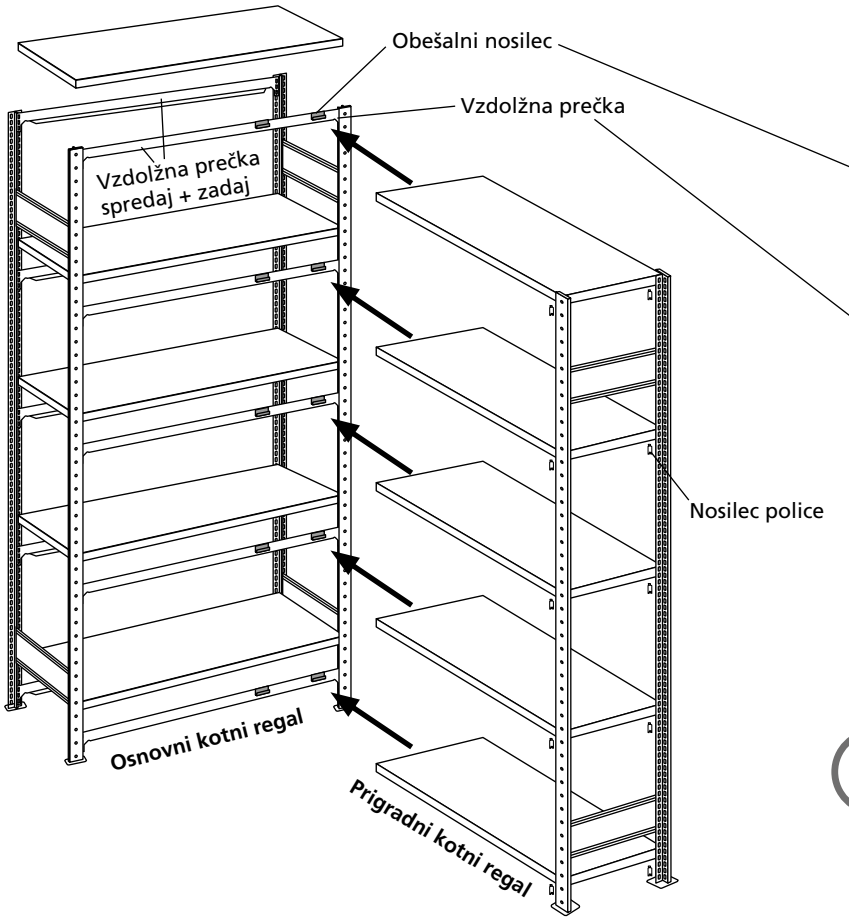

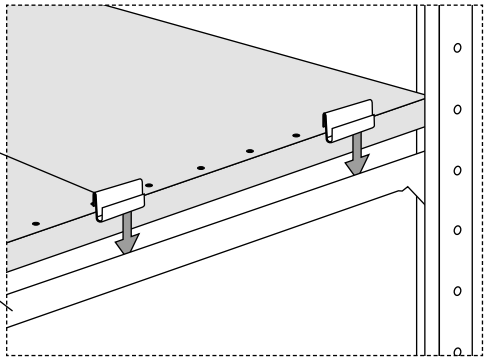

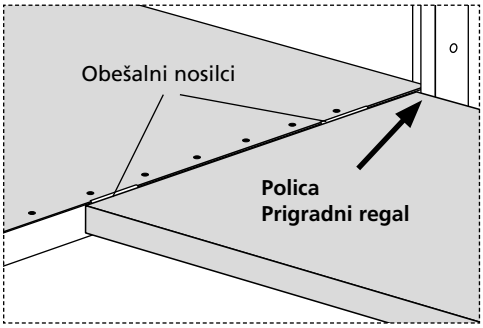

Za vsako raven v osnovnem kotnem regalu sta potrebni dve vzdolžni prečki.

Na eno polico je treba vstaviti dva obešalna nosilca.

Police pri prigradnem kotnem regalu se montirajo z nosilci polic.

Prigradni regali za kotni regal

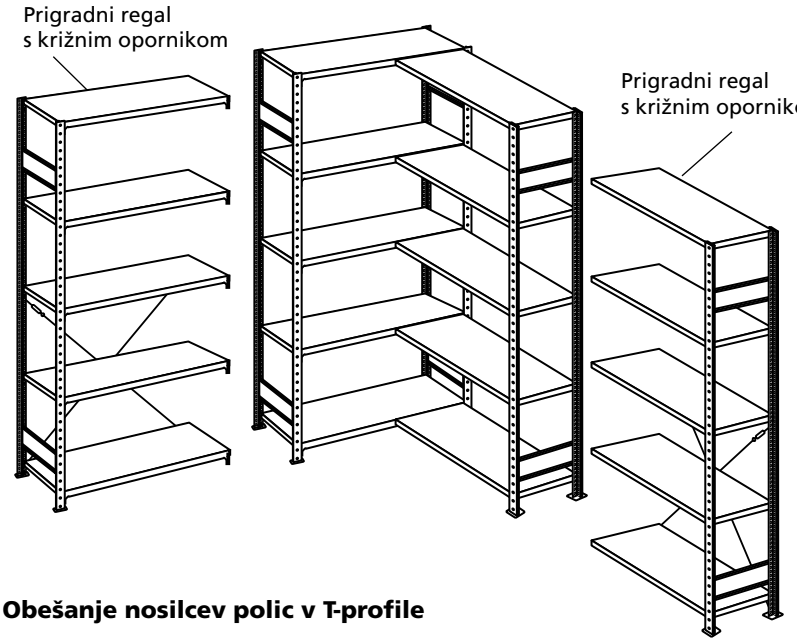

Utrditev levo ali desno od kombinacije kotnih regalov, vsaka s križnimi oporniki!

Največja nosilnost na polico (rob police 25 mm ali 40 mm) = **150 kg!**

Obešanje nosilcev polic v T-profile

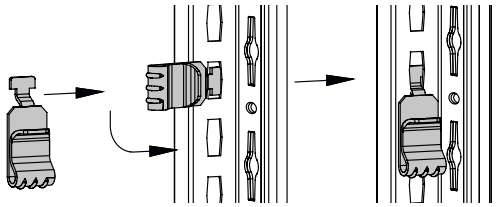

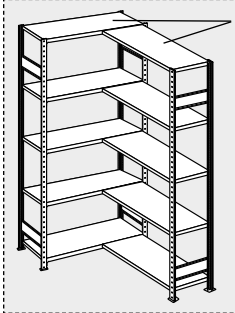

Raven kotnega regala je sestavljena iz Osnovni kotni regal in prigradni kotni regal.

Najv. nosilnost na polico znaša **150 kg**, za tip 150 in tip 250.

Enojni predal za regale globine 500 mm

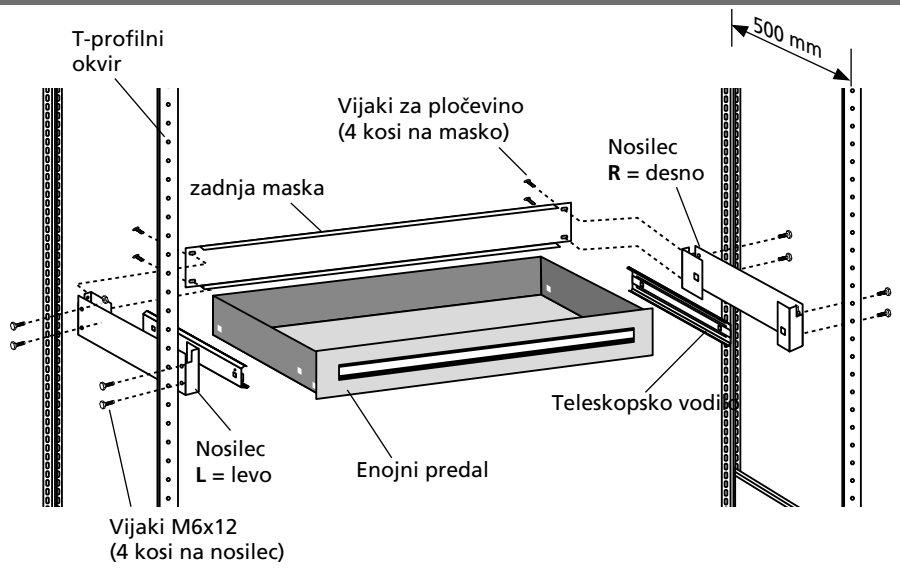

1. Privijte nosilce s T-profiilnim okvirom.
2. Privijte zadnjo masko z nosilci.
3. Vstavite teleskopska vodila v nosilce na levi in desni strani.
4. Nato na teleskopska vodila nataknite enojni predal.

Pri nameščanju nosilcev in teleskopskih vodil bodite pozorni na oznaki **R** in **L**!

Enojni predal za regale globine 600 mm z adapterjem

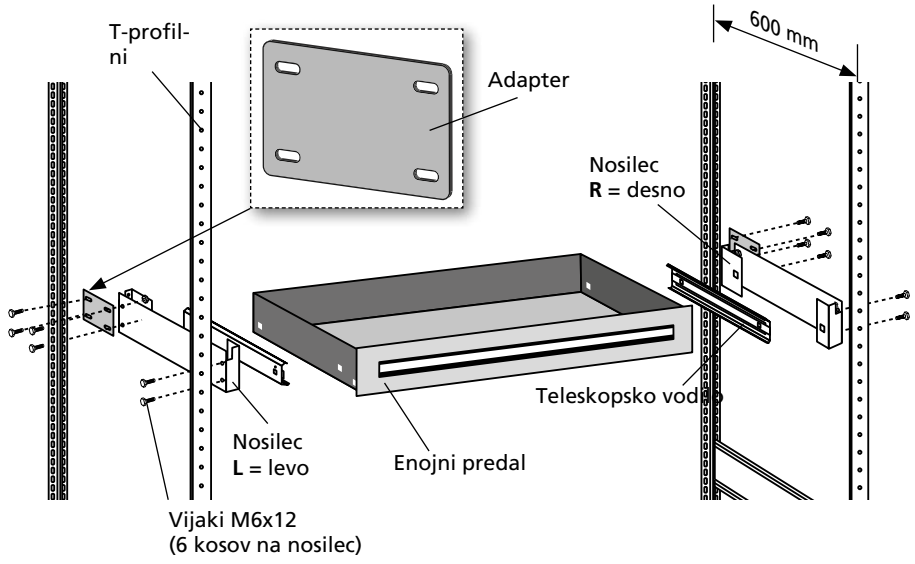

1. Privijte nosilce in adapterje s T-profiilnimi okviri.
2. Vstavite teleskopska vodila v nosilce na levi in desni strani.
3. Nato na teleskopska vodila nataknite enojni predal.

Pri tej različici zadnja maska ni potrebna.

Globina predala = 500 mm

Pri nameščanju nosilcev in teleskopskih vodil bodite pozorni na oznaki **R** in **L**!

Trojni predali

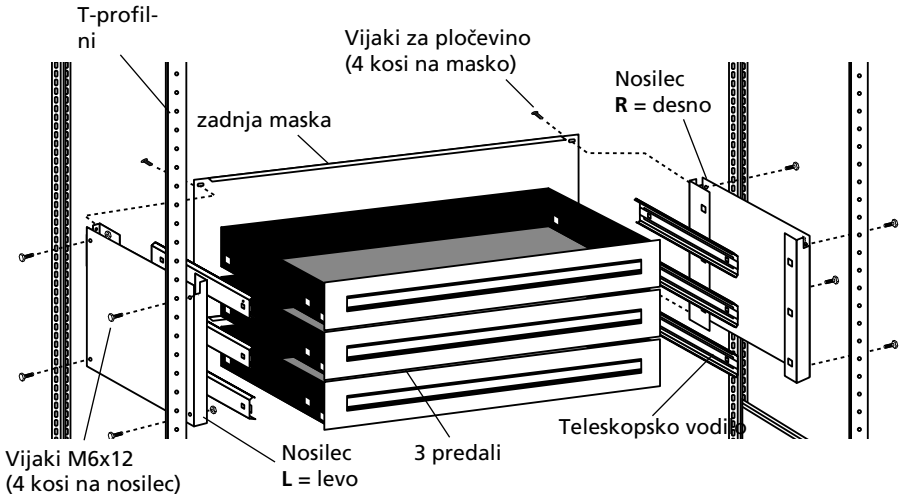

1. Privijte nosilce s T-profiilnim okvirom.
2. Privijte zadnjo masko z nosilci.
3. Vstavite teleskopska vodila v nosilce na levi in desni strani.
4. Nato na teleskopska vodila nataknite tri predale.

Pri nameščanju nosilcev in teleskopskih vodil bodite pozorni na oznaki **R** in **L**!

Izvlečna polica

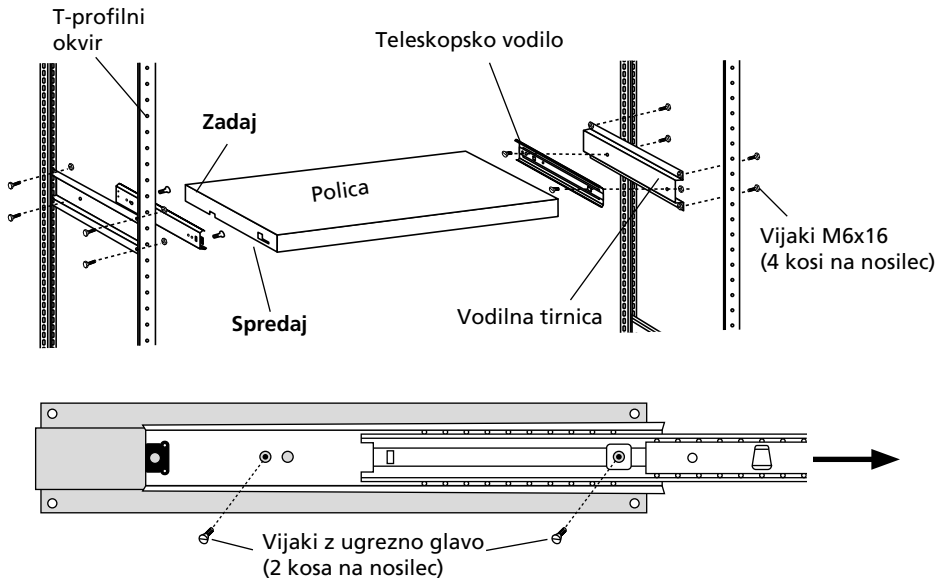

1. Privijte nosilce s T-profiilnim okvirom.
2. Z vijaki z vgrezno glavo privijte teleskopska vodila na nosilce.
3. Potisnite polico spredaj v teleskopsko vodilo in pritisnite zadnji del navzdol.

Če želite teleskopska vodila pritrditi na nosilce, jih morate izvleči v pravi položaj (glejte skico na levi strani) in vstaviti vijake z vgrezno glavo od znotraj.

Montaža predalnika

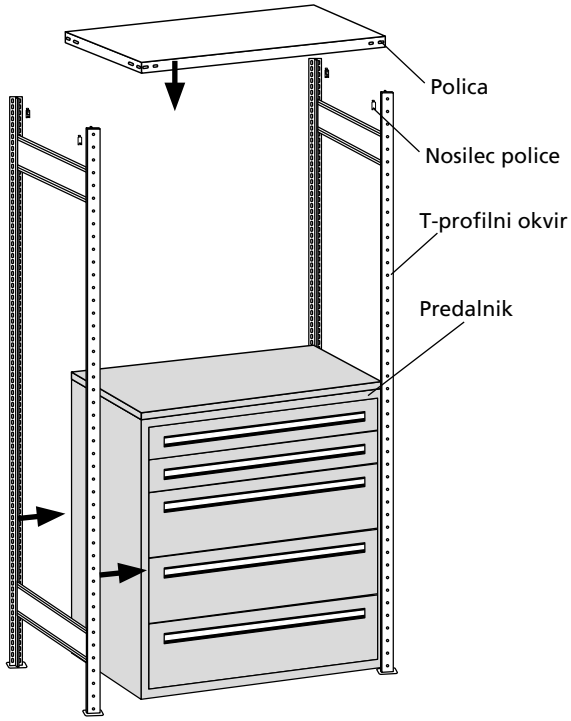

Predalniki se morajo vedno vgrajevati med montažo regala!

Za montažo osnovnega in prigradnega regala glejte strani 12–13.

Predalnika ni mogoče vstaviti v dokončno montiran regal!

Pri montaži osnovnega elementa predalnike vedno vstavljajte med oba okvira!

Razmejitev sprednje stene

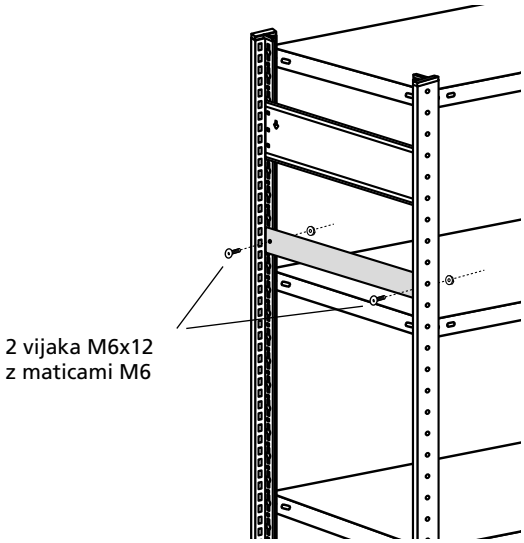

Nosilec navojnega droga

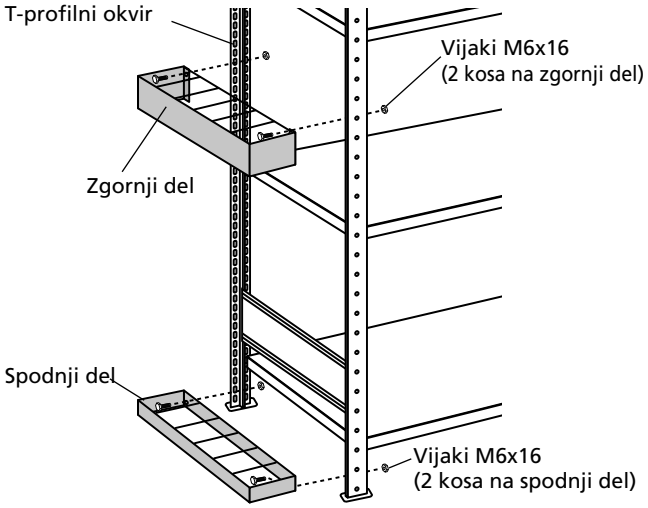

Vložek za viseče mape

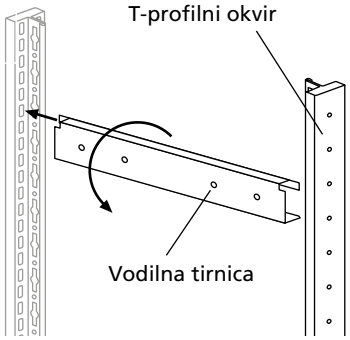

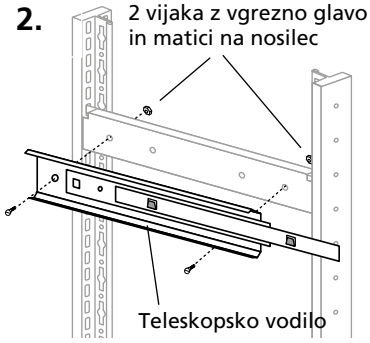

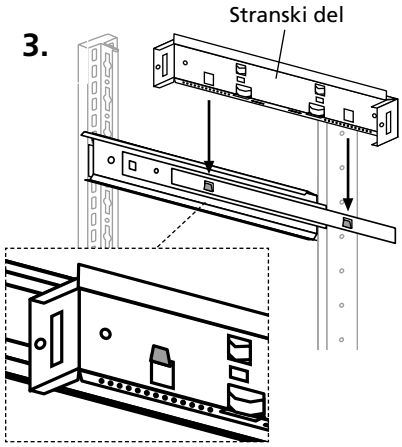

1. Vstavite nosilec na levi in desni strani med okvir v luknjo.

2. Na nosilce privijte levo in desno izvlečno tirnico s po dvema vijakoma in maticama. Pri tem izvlecite tirnico tako, da bodo predvidene luknje druga na drugo.

3. Levo in desno nataknite stranska dela na izvlečne tirnice.

4. Sprednje in zadnje elemente speljite v reže na stranskih delih.

5. Sprednje in zadnji elemente fiksirajte z zagozdami na stranskih delih.

6. Položite obe prečki na sredino.
S pomočjo vaših map prilagodite natančen položaj.

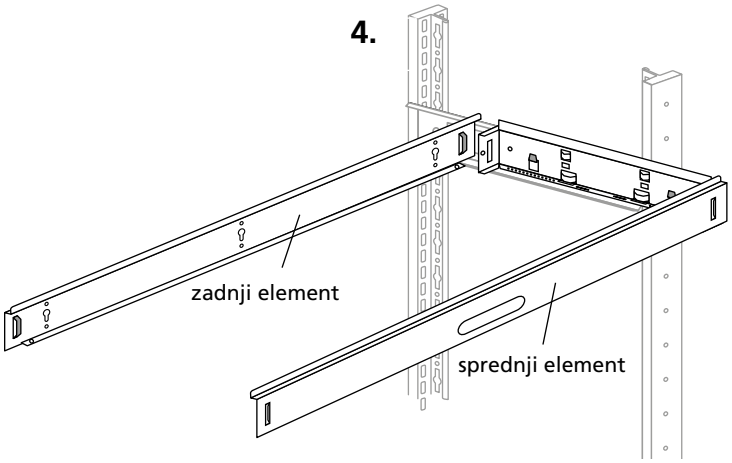

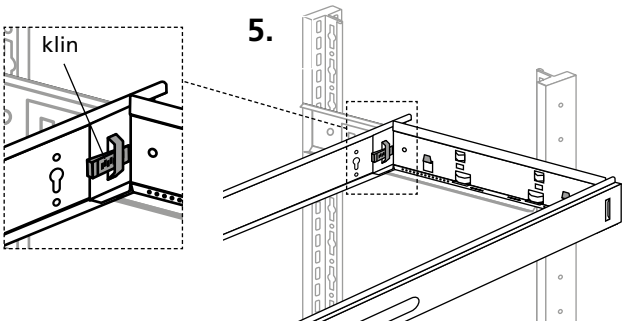

PREGLED POSAMIČNIH ELEMENTOV

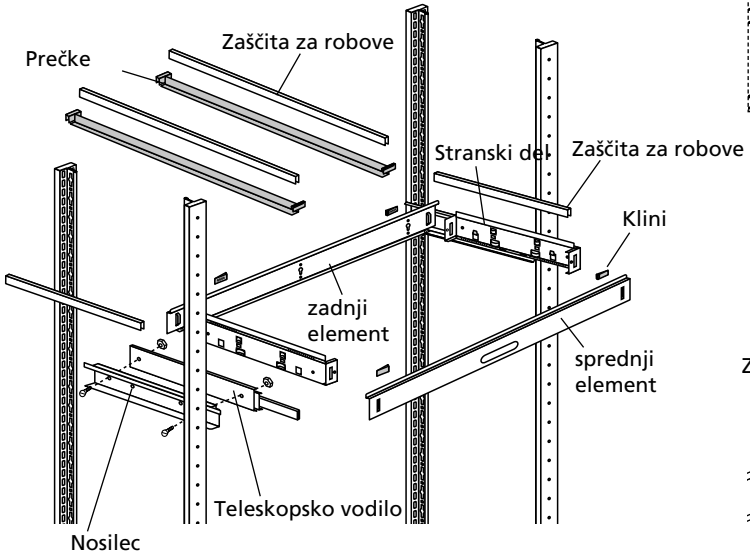

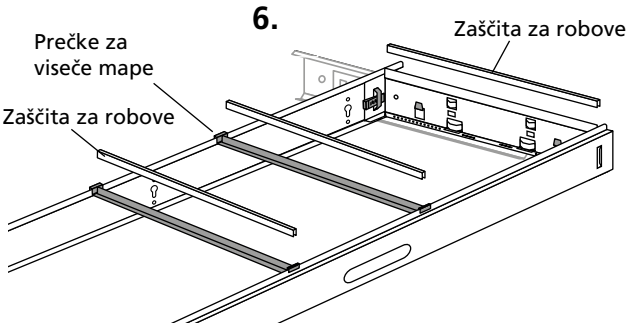

Z vodilno tirnico se privije samo izvlečna tirnica. Vsi ostali elementi se nataknejo!

Stenski nosilec za enojne regale

Oba elementa stenskega nosilca morata biti povezana najmanj s štirimi vijaki in maticami!

Mozniki in vijaki, primerni za določeno vrsto stene, **NISO** del obsega dobave in jih je treba nabaviti posebej.

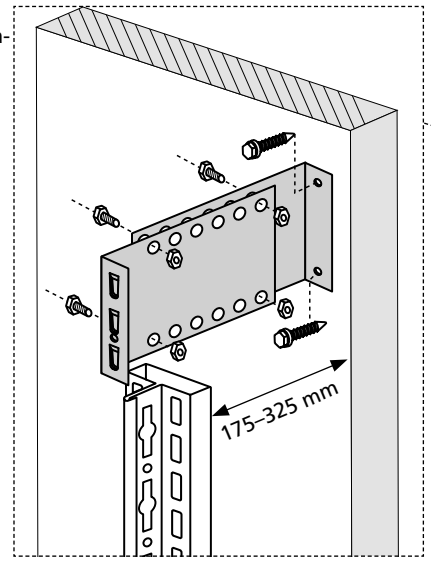

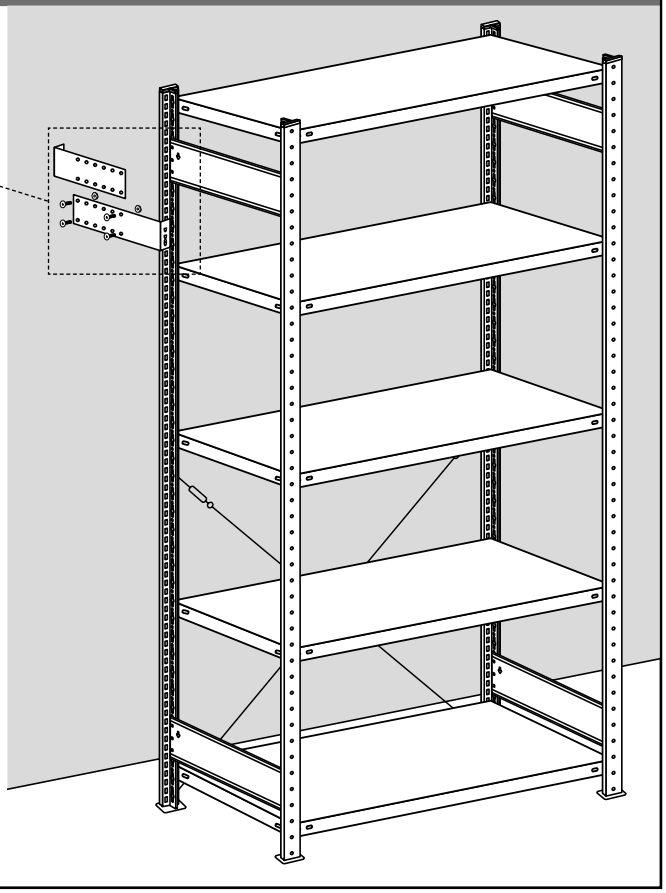

Distančnik za dvojne regale

Oba distančna elementa morata biti povezana najmanj s štirimi vijaki in maticami!

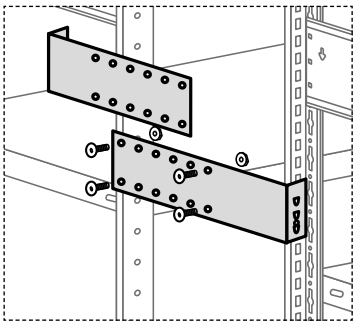

Pri montaži bodite pozorni, da bodo distančni elementi vedno nameščeni v predelih globinskih prečk regalov.

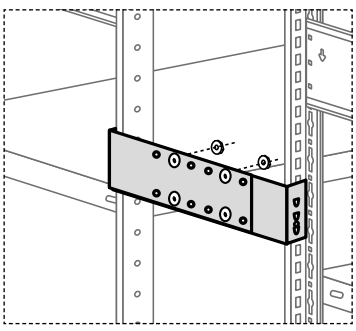

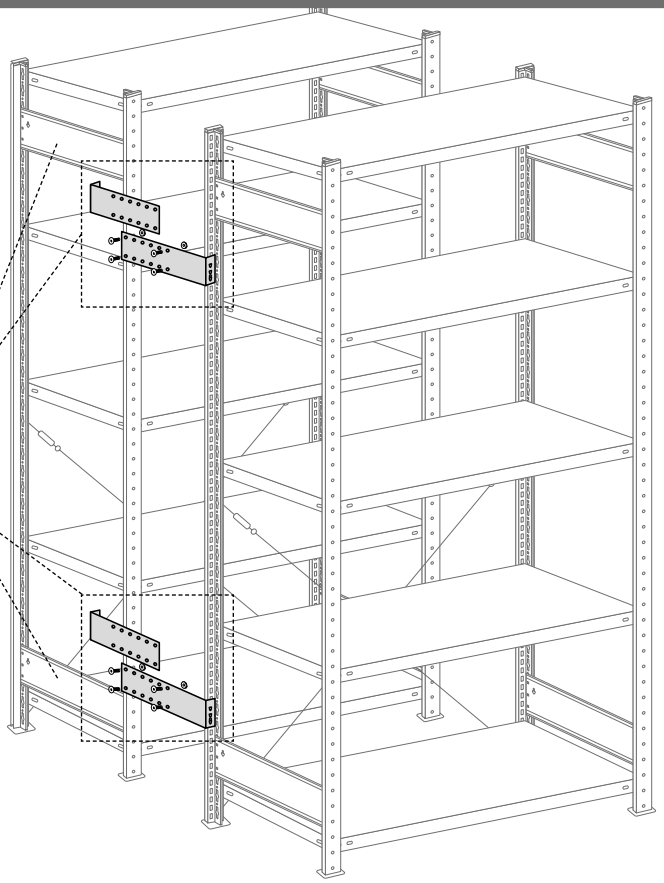

TEHNIČNA PRILOGA

za vtični sistem MULTIplus

Podatki o obtežbi segmenta, T-profil, višina okvira/enojni regali od 2.000 do 3.000 mm A2
Podatki o obtežbi segmenta, T-profil, višina okvira/enojni regali od 4.000 do 4.500 mm A3
Podatki o obtežbi segmenta, T-profil, višina okvira/enojni regali od 5.000 do 6.000 mm A4
Podatki o obtežbi segmenta, T-profil, višina okvira/enojni regali od 7.000 do 7.500 mm A5
Višinski položaji globinskih prečk A6
Regali z vzdolžnimi prečkami, višine položajev A7
Vzdolžna razporeditev opornikov (križni oporniki) A8
– Zakovičeni in priviti okviri regalov MULTIplus A9
Ojačitvene opore za police, podatki o obtežbi A10
Stvarno kazalo A12

Prosimo, upoštevajte:
Podatki o obtežbi segmentov na naslednjih straneh se razlikujejo glede na število globinskih prečk v okviru regala. V primeru naročila se po potrebi obrnite na naš matični obrat.

Dovoljene obtežbe segmentov: T-profil do višine okvira 3.000 mm

T-profilni okvir v kombinaciji s križnimi oporniki in vzdolžnimi prečkami

Višina okvira	Dolžina police/ širina segmenta mm	Vrsta stabilizacije	Podatki o obtežbi segmentov	
			Enojni regali	Dvojni regali
			Uklonska višina h = <600 mm	
2.000 mm	**SISTEMSKI KRIŽNI OPORNIK**	**Prosimo, upoštevajte naslednje:** Podatki o obtežbi se razlikujejo glede na število globinskih prečk, po potrebi se obrnite na matični obrat.		
	750	1 križni opornik	3.070 kg	1.950 kg
	1.000	1 križni opornik	3.120 kg	2.100 kg
	1.300	1 križni opornik	3.120 kg	2.340 kg
	SISTEMSKA VZDOLŽNA PREČKA			
	750	2 ravni vzd. preček 25	1.480 kg	
	1000	2 ravni vzd. preček 25	1.360 kg	
	1300	2 ravni vzd. preček 25	1.360 kg	
	750	3 ravni vzd. preček 25	2.150 kg	
	1000	3 ravni vzd. preček 25	1.940 kg	
	1300	3 ravni vzd. preček 25	1.940 kg	
	750	2 ravni vzd. preček 40	1.700 kg	
	1000	2 ravni vzd. preček 40	1.650 kg	
	1300	2 ravni vzd. preček 40	1.650 kg	
	750	3 ravni vzd. preček 40	2.540 kg	
	1000	3 ravni vzd. preček 40	2.450 kg	
	1300	3 ravni vzd. preček 40	2.450 kg	
2.300 mm	**SISTEMSKI KRIŽNI OPORNIK**	**Prosimo, upoštevajte naslednje:** Podatki o obtežbi se razlikujejo glede na število globinskih prečk, po potrebi se obrnite na matični obrat.		
	750	1 križni opornik	2.400 kg	1.480 kg
	1.000	1 križni opornik	2.140 kg	1.440 kg
	1.300	1 križni opornik	2.150 kg	1.590 kg
	SISTEMSKA VZDOLŽNA PREČKA			
	750	2 ravni vzd. preček 25	1.200 kg	
	1000	2 ravni vzd. preček 25	1.090 kg	
	1300	2 ravni vzd. preček 25	1.090 kg	
	750	3 ravni vzd. preček 25	1.800 kg	
	1000	3 ravni vzd. preček 25	1.620 kg	
	1300	3 ravni vzd. preček 25	1.620 kg	
	750	2 ravni vzd. preček 40	1.380 kg	
	1000	2 ravni vzd. preček 40	1.340 kg	
	1300	2 ravni vzd. preček 40	1.340 kg	
	750	3 ravni vzd. preček 40	2.130 kg	
	1000	3 ravni vzd. preček 40	2.050 kg	
	1300	3 ravni vzd. preček 40	2.050 kg	
2.500 mm	**SISTEMSKI KRIŽNI OPORNIK**	**Prosimo, upoštevajte naslednje:** Podatki o obtežbi se razlikujejo glede na število globinskih prečk, po potrebi se obrnite na matični obrat.		
	750	1 križni opornik	1.920 kg	1.210 kg
	1.000	1 križni opornik	1.740 kg	1.180 kg
	1.300	1 križni opornik	1.770 kg	1.300 kg
	750	2 križna opornika	2.600 kg	2.250 kg
	1.000	2 križna opornika	2.570 kg	3.120 kg
	1.300	2 križna opornika	2.497 kg	3.490 kg
	SISTEMSKA VZDOLŽNA PREČKA			
	750	3 ravni vzd. preček 25	1.610 kg	
	1000	3 ravni vzd. preček 25	1.450 kg	
	1300	3 ravni vzd. preček 25	1.450 kg	
	750	4 ravni vzd. preček 25	2.110 kg	
	1000	4 ravni vzd. preček 25	1.890 kg	
	1300	4 ravni vzd. preček 25	1.890 kg	
	750	3 ravni vzd. preček 40	1.900 kg	
	1000	3 ravni vzd. preček 40	1.830 kg	
	1300	3 ravni vzd. preček 40	1.830 kg	
	750	4 ravni vzd. preček 40	2.520 kg	
	1000	4 ravni vzd. preček 40	2.420 kg	
	1300	4 ravni vzd. preček 40	2.420 kg	
3.000 mm	**SISTEMSKI KRIŽNI OPORNIK**	**Prosimo, upoštevajte naslednje:** Podatki o obtežbi se razlikujejo glede na število globinskih prečk, po potrebi se obrnite na matični obrat.		
	750	2 križna opornika	3.360 kg	2.480 kg
	1.000	2 križna opornika	3.790 kg	3.360 kg
	1.300	2 križna opornika	3.820 kg	3.990 kg
	SISTEMSKA VZDOLŽNA PREČKA			
	750	3 ravni vzd. preček 25	1.260 kg	
	1000	3 ravni vzd. preček 25	1.134 kg	
	1300	3 ravni vzd. preček 25	1.134 kg	
	750	4 ravni vzd. preček 25	1.680 kg	
	1000	4 ravni vzd. preček 25	1.500 kg	
	1300	4 ravni vzd. preček 25	1.500 kg	
	750	3 ravni vzd. preček 40	1.440 kg	
	1000	3 ravni vzd. preček 40	1.440 kg	
	1300	3 ravni vzd. preček 40	1.440 kg	
	750	4 ravni vzd. preček 40	2.010 kg	
	1000	4 ravni vzd. preček 40	1.930 kg	
	1300	4 ravni vzd. preček 40	1.930 kg	

Dovoljene obtežbe segmentov: T-profil, višina okvira od 4.000 do 4.500 mm

T-profilni okvir v kombinaciji s križnimi oporniki in vzdolžnimi prečkami

Višina okvira	Dolžina police/ širina segmenta mm	Vrsta stabilizacije	Podatki o obtežbi segmentov	
			Enojni regali	Dvojni regali
			Uklonska višina h = <600 mm	
4.000 mm	**SISTEMSKI KRIŽNI OPORNIK**	**Prosimo, upoštevajte naslednje:** Podatki o obtežbi se razlikujejo glede na število globinskih prečk, po potrebi se obrnite na matični obrat.		
	750	3 križni oporniki	3.410 kg	2.460 kg
	1.000	3 križni oporniki	3.870 kg	3.640 kg
	1.300	3 križni oporniki	3.930 kg	3.930 kg
	SISTEMSKA VZDOLŽNA PREČKA			
	750	4 ravni vzd. preček 25	1.430 kg	
	1000	4 ravni vzd. preček 25	1.350 kg	
	1300	4 ravni vzd. preček 25	1.350 kg	
	750	5 ravni vzd. preček 25	1.870 kg	
	1000	5 ravni vzd. preček 25	1.770 kg	
	1300	5 ravni vzd. preček 25	1.770 kg	
	750	6 ravni vzd. preček 25	2.440 kg	
	1000	6 ravni vzd. preček 25	2.130 kg	
	1300	6 ravni vzd. preček 25	2.130 kg	
	750	4 ravni vzd. preček 40	1.610 kg	
	1000	4 ravni vzd. preček 40	1.610 kg	
	1300	4 ravni vzd. preček 40	1.610 kg	
	750	5 ravni vzd. preček 40	2.060 kg	
	1000	5 ravni vzd. preček 40	2.060 kg	
	1300	5 ravni vzd. preček 40	2.060 kg	
	750	6 ravni vzd. preček 40	2.480 kg	
	1000	6 ravni vzd. preček 40	2.480 kg	
	1300	6 ravni vzd. preček 40	2.480 kg	
4.500 mm	**SISTEMSKI KRIŽNI OPORNIK**	**Prosimo, upoštevajte naslednje:** Podatki o obtežbi se razlikujejo glede na število globinskih prečk, po potrebi se obrnite na matični obrat.		
	750	3 križni oporniki	3.400 kg	2.540 kg
	1.000	3 križni oporniki	---	---
	1.300	3 križni oporniki	---	---
	750	4 križni oporniki	---	---
	1.000	4 križni oporniki	3.870 kg	3.720 kg
	1.300	4 križni oporniki	3.940 kg	3.920 kg
	SISTEMSKA VZDOLŽNA PREČKA			
	750	4 ravni vzd. preček 25	1.190 kg	
	1000	4 ravni vzd. preček 25	1.120 kg	
	1300	4 ravni vzd. preček 25	1.120 kg	
	750	5 ravni vzd. preček 25	1.570 kg	
	1000	5 ravni vzd. preček 25	1.480 kg	
	1300	5 ravni vzd. preček 25	1.480 kg	
	750	6 ravni vzd. preček 25	1.920 kg	
	1000	6 ravni vzd. preček 25	1.830 kg	
	1300	6 ravni vzd. preček 25	1.830 kg	
	750	4 ravni vzd. preček 40	1.330 kg	
	1000	4 ravni vzd. preček 40	1.330 kg	
	1300	4 ravni vzd. preček 40	1.330 kg	
	750	5 ravni vzd. preček 40	1.760 kg	
	1000	5 ravni vzd. preček 40	1.760 kg	
	1300	5 ravni vzd. preček 40	1.760 kg	
	750	6 ravni vzd. preček 40	2.130 kg	
	1000	6 ravni vzd. preček 40	2.130 kg	
	1300	6 ravni vzd. preček 40	2.130 kg	

Dovoljene obtežbe segmentov: T-profil, višina okvira od 5.000 do 6.000 mm

T-profilni okvir v kombinaciji s križnimi oporniki in vzdolžnimi prečkami

Višina okvira	Dolžina police/ širina segmenta mm	Vrsta stabilizacije	Podatki o obtežbi segmentov	
			Enojni regali	Dvojni regali
			Uklonska višina h = <600 mm	
5.000 mm	**SISTEMSKI KRIŽNI OPORNIK**	**Prosimo, upoštevajte naslednje:** Podatki o obtežbi se razlikujejo glede na število globinskih prečk, po potrebi se obrnite na matični obrat.		
	750	3 križni oporniki	3.400 kg	2.460 kg
	1000	3 križni oporniki		
	1300	3 križni oporniki		
	750	4 križni oporniki		
	1000	4 križni oporniki	3.870 kg	3.770 kg
	1300	4 križni oporniki	3.930 kg	3.920 kg
	SISTEMSKA VZDOLŽNA PREČKA			
	750	6 ravni vzd. prečk 25	1.260 kg	
	1000	6 ravni vzd. prečk 25	1.190 kg	
	1300	6 ravni vzd. prečk 25	1.190 kg	
	750	7 ravni vzd. prečk 25	1.510 kg	
	1000	7 ravni vzd. prečk 25	1.430 kg	
	1300	7 ravni vzd. prečk 25	1.430 kg	
	750	8 ravni vzd. prečk 25	1.750 kg	
	1000	8 ravni vzd. prečk 25	1.650 kg	
	1300	8 ravni vzd. prečk 25	1.650 kg	
	750	6 ravni vzd. prečk 40	1.410 kg	
	1000	6 ravni vzd. prečk 40	1.410 kg	
	1300	6 ravni vzd. prečk 40	1.410 kg	
	750	7 ravni vzd. prečk 40	1.690 kg	
	1000	7 ravni vzd. prečk 40	1.690 kg	
	1300	7 ravni vzd. prečk 40	1.690 kg	
	750	8 ravni vzd. prečk 40	1.940 kg	
	1000	8 ravni vzd. prečk 40	1.940 kg	
	1300	8 ravni vzd. prečk 40	1.940 kg	
6.000 mm	**SISTEMSKI KRIŽNI OPORNIK**	**Prosimo, upoštevajte naslednje:** Podatki o obtežbi se razlikujejo glede na število globinskih prečk, po potrebi se obrnite na matični obrat.		
	750	5 križnih opornikov	3.380 kg	2.740 kg
	1.000	5 križnih opornikov	3.860 kg	3.860 kg
	1.300	5 križnih opornikov	3.930 kg	3.930 kg
	SISTEMSKA VZDOLŽNA PREČKA			
	750	6 ravni vzd. prečk 25	1.260 kg	
	1000	6 ravni vzd. prečk 25	1.190 kg	
	1300	6 ravni vzd. prečk 25	1.190 kg	
	750	7 ravni vzd. prečk 25	1.510 kg	
	1000	7 ravni vzd. prečk 25	1.430 kg	
	1300	7 ravni vzd. prečk 25	1.430 kg	
	750	8 ravni vzd. prečk 25	1.750 kg	
	1000	8 ravni vzd. prečk 25	1.650 kg	
	1300	8 ravni vzd. prečk 25	1.650 kg	
	750	6 ravni vzd. prečk 40	1.410 kg	
	1000	6 ravni vzd. prečk 40	1.410 kg	
	1300	6 ravni vzd. prečk 40	1.410 kg	
	750	7 ravni vzd. prečk 40	1.690 kg	
	1000	7 ravni vzd. prečk 40	1.690 kg	
	1300	7 ravni vzd. prečk 40	1.690 kg	
	750	8 ravni vzd. prečk 40	1.940 kg	
	1000	8 ravni vzd. prečk 40	1.940 kg	
	1300	8 ravni vzd. prečk 40	1.940 kg	

Dovoljene obtežbe segmentov: T-profil, višina okvira od 7.000 do 7.500 mm

T-profilni okvir v kombinaciji s križnimi oporniki in vzdolžnimi prečkami

Višina okvira	Dolžina police/ širina segmenta mm	Vrsta stabilizacije	Podatki o obtežbi segmentov	
			Enojni regali	Dvojni regali
			Uklonska višina h = <600 mm	
7.000 mm	**SISTEMSKI KRIŽNI OPORNIK**	**Prosimo, upoštevajte naslednje:** Podatki o obtežbi se razlikujejo glede na število globinskih prečk, po potrebi se obrnite na matični obrat.		
	750	6 križnih opornikov	3.370 kg	2.850 kg
	1000	6 križnih opornikov	3.850 kg	3.850 kg
	1300	6 križnih opornikov	3.920 kg	3.920 kg
	SISTEMSKA VZDOLŽNA PREČKA			
	750	7 ravni vzd. preček 25	1.200 kg	
	1000	7 ravni vzd. preček 25	1.130 kg	
	1300	7 ravni vzd. preček 25	1.130 kg	
	750	9 ravni vzd. preček 25	1.600 kg	
	1000	9 ravni vzd. preček 25	1.510 kg	
	1300	9 ravni vzd. preček 25	1.510 kg	
	750	11 ravni vzd. preček 25	1.970 kg	
	1000	11 ravni vzd. preček 25	1.880 kg	
	1300	11 ravni vzd. preček 25	1.880 kg	
	750	7 ravni vzd. preček 40	1.350 kg	
	1000	7 ravni vzd. preček 40	1.350 kg	
	1300	7 ravni vzd. preček 40	1.350 kg	
	750	9 ravni vzd. preček 40	1.790 kg	
	1000	9 ravni vzd. preček 40	1.790 kg	
	1300	9 ravni vzd. preček 40	1.790 kg	
	750	11 ravni vzd. preček 40	2.180 kg	
	1000	11 ravni vzd. preček 40	2.180 kg	
	1300	11 ravni vzd. preček 40	2.180 kg	
7.500 mm	**SISTEMSKI KRIŽNI OPORNIK**	**Prosimo, upoštevajte naslednje:** Podatki o obtežbi se razlikujejo glede na število globinskih prečk, po potrebi se obrnite na matični obrat.		
	750	6 križnih opornikov	3.350 kg	2.900 kg
	1.000	6 križnih opornikov	3.840 kg	3.840 kg
	1.300	6 križnih opornikov	3.920 kg	3.920 kg
	SISTEMSKA VZDOLŽNA PREČKA			
	750	7 ravni vzd. preček 25	1.080 kg	
	1000	7 ravni vzd. preček 25	1.020 kg	
	1300	7 ravni vzd. preček 25	1.020 kg	
	750	10 ravni vzd. preček 25	1.630 kg	
	1000	10 ravni vzd. preček 25	1.540 kg	
	1300	10 ravni vzd. preček 25	1.540 kg	
	750	12 ravni vzd. preček 25	1.970 kg	
	1000	12 ravni vzd. preček 25	1.870 kg	
	1300	12 ravni vzd. preček 25	1.870 kg	
	750	7 ravni vzd. preček 40	1.210 kg	
	1000	7 ravni vzd. preček 40	1.210 kg	
	1300	7 ravni vzd. preček 40	1.210 kg	
	750	10 ravni vzd. preček 40	1.820 kg	
	1000	10 ravni vzd. preček 40	1.820 kg	
	1300	10 ravni vzd. preček 40	1.820 kg	
	750	12 ravni vzd. preček 40	2.170 kg	
	1000	12 ravni vzd. preček 40	2.170 kg	
	1300	12 ravni vzd. preček 40	2.170 kg	

Okvir T-profila: Položaj globinskih prečk

Položaj in število globinskih prečk

POMEMBNO:
Mere razdalj od h1 do h10 vedno veljajo od spodnjega roba podnožja do sredine globinske prečke!

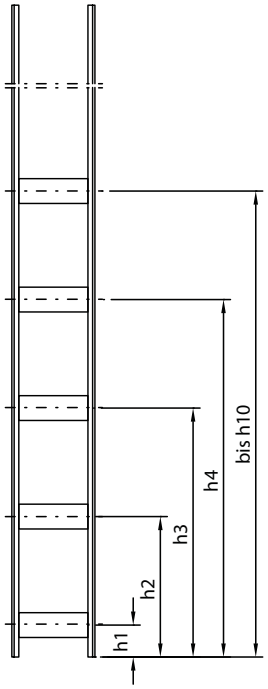

Položaj globinske prečke v T-profilnem okviru

Za vmesne višine uporabite število globinskih prečk in višinskih položajev naslednjega višjega okvira!

Višina okvira H mm do:	Število Globinska prečka	Višinski položaji globinskih prečk od h1 do h10 v mm									
		h1	h2	h3	h4	h5	h6	h7	h8	h9	h10
2.000	2	206	1.756								
	3	206	806	1.756							
2.300	2	206	2.056								
	3	206	906	2.056							
2.500	3	206	1.006	2.256							
	4	206	656	1.356	2.256						
	5	206	506	1.006	1.506	2.256					
3.000	3	206	1.206	2.756							
	4	206	756	1.656	2.756						
	5	206	706	1.206	1.806	2.756					
4.000	4	206	1.006	2.206	3.506						
	5	206	806	1.606	2.406	3.506					
	6	206	606	1.006	1.606	2.306	3.506				
4.500	4	206	1.106	2.456	4.006						
	5	206	906	1.806	2.706	4.006					
	6	206	656	1.156	1.806	2.606	4.006				
	7	206	606	1.056	1.606	2.256	2.956	4.006			
5.000	4	206	1.256	2.756	4.506						
	5	206	1.006	2.006	3.006	4.506					
	6	206	756	1.256	2.006	2.906	4.506				
	7	206	656	1.156	1.756	2.506	3.256	4.506			
6.000	5	206	1.206	2.406	3.606	5.506					
	6	206	906	1.506	2.406	3.506	5.506				
	7	206	756	1.356	2.106	3.006	3.906	5.506			
	8	206	656	1.256	1.856	2.456	3.306	4.506	5.506		
7.000	6	206	1.056	1.756	2.806	4.056	6.506				
	7	206	906	1.606	2.456	3.506	4.556	6.506			
	8	206	756	1.456	2.156	2.856	3.856	5.256	6.506		
	9	206	756	1.306	1.906	2.606	3.306	4.306	5.406	6.506	
7.500	6	206	1.106	1.856	3.006	4.356	7.006				
	7	206	956	1.706	2.606	3.756	4.856	7.006			
	8	206	806	1.556	2.306	3.056	4.106	5.606	7.006		
	9	206	806	1.406	2.006	2.756	3.506	4.556	5.756	7.006	
	10	206	756	1.306	1.856	2.456	3.106	3.856	4.756	5.756	7.006

Število in položaj vzdolžnih prečk do višine regala 7.500 mm

Obvezno je treba namestiti varnostni zatič.

Če je varnostni zatič težko vstaviti, udarite vzdolžno prečko s primernim gumijastim kladivom v vodilo, dokler se ne zaskoči!

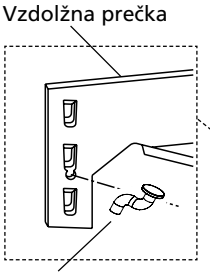

Varnostni zatič!

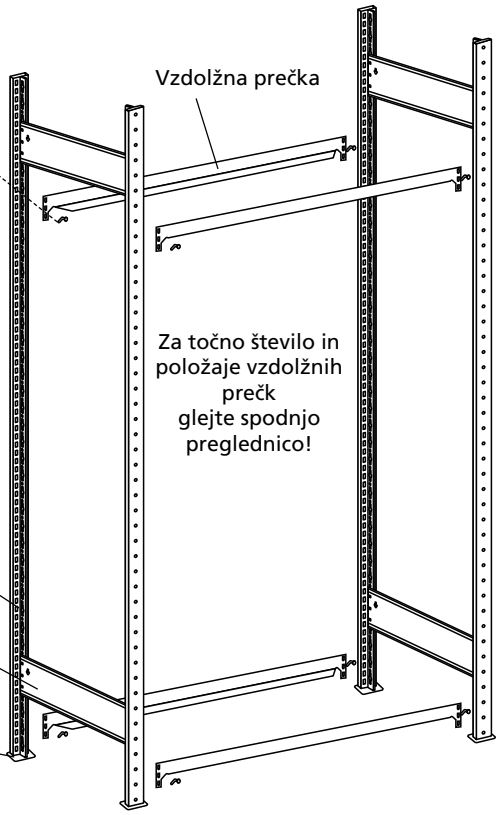

V vsako vzdolžno prečko vstavite polico brez nosilca!

Višinski položaji ravni vzdolžnih prečk

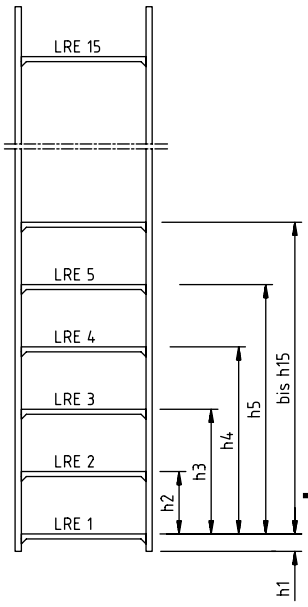

Višine okvira mm	Višinski položaji od h1 do h15 za ravni vzdolžnih prečk v mm														
	h1	h2	h3	h4	h5	h6	h7	h8	h9	h10	h11	h12	h13	h14	h15
	100	500	1.000	1.500	2.000	2.500	3.000	3.500	4.000	4.500	5.000	5.500	6.000	6.500	7.000
z 2 globinskima prečkama 2.000–2.299	X			X 1.500–1.800											
s 3 globinskimi prečkami 2.000–2.299	X	x		X 1.500–1.800											
z 2 globinskima prečkama 2.300–2.499	X				X										
s 3 globinskimi prečkami 2.300–2.499	X	X			X										
2.500–2.999	X	X	X		X										
3.000–3.499	X	X	X		X		X								
3.500–3.999	X	X	X	X		X		X							
4.000–4.499	X	X	X	X	X	X	X		X						
4.500–4.999	X	X	X	X	X	X		X		X					
5.000–5.499	X	X	X	X	X	X		X			X				
5.500–5.999	X	X	X	X	X	X		X		X		X			
6.000–6.499	X	X	X	X	X	X		X		X			X		
6.500–6.999	X	X	X	X	X	X		X		X		X		X	
7.000–7.500	X	X	X	X	X	X		X		X		X			X

Razporeditev opornikov/križnih opornikov

Police z višino najv. 2.500 mm

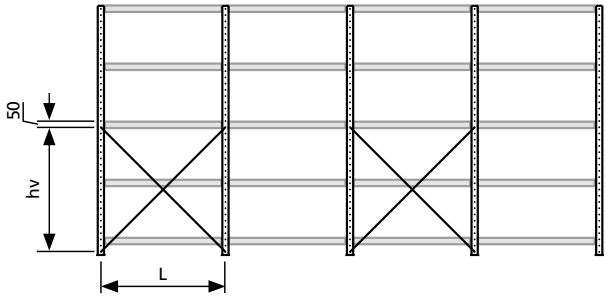

Police z višino 3.000 mm

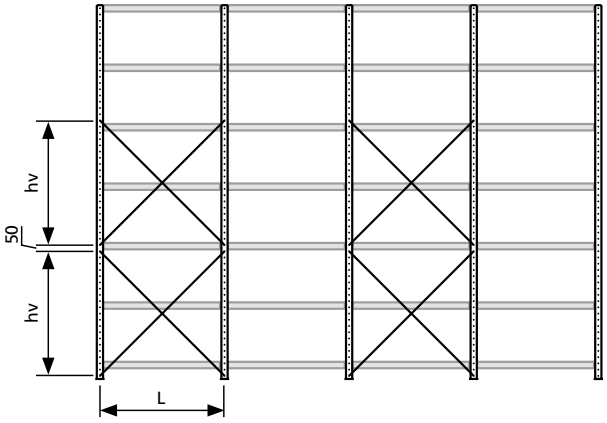

Regali z višino najv. 4.000 mm in z višino 4.500 mm in širino segmenta 750 mm (L = dolžina police)

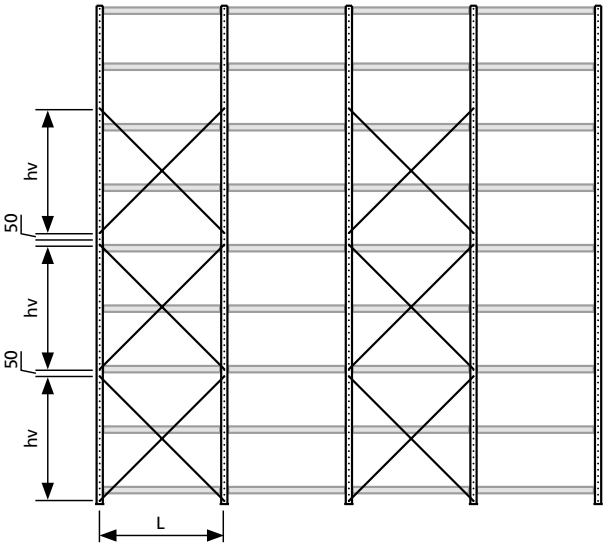

hv = 1.200 mm za L = 750 mm
hv = 1.000 mm za L = 1.000 mm
hv = 1.000 mm za L = 1.300 mm

(L = dolžina police)
(hv = višina križnih opornikov)

Regali z višino 4.500 mm in širinami segmentov 1.000 ali 1.300 mm

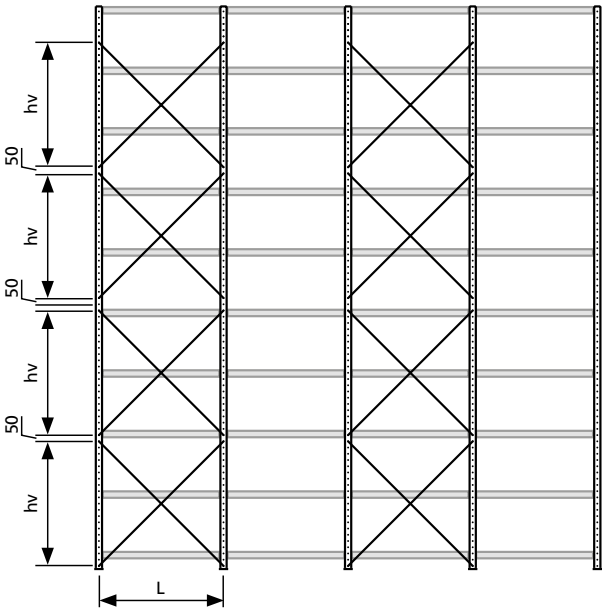

Pri višjih okvirih število opornikov drug nad drugim:

Rh 5.000 mm = 3 kosi pri L = 750 mm, sicer 4 kosi
Rh 6.000 mm = 5 kosov
Rh 7.000 mm = 6 kosov
Rh 7.500 mm = 6 kosov

Navodila za montažo zakovičenih in privitih okvirov regalov MULTIplus

Montaža globinskih prečk, zakovičena izvedba

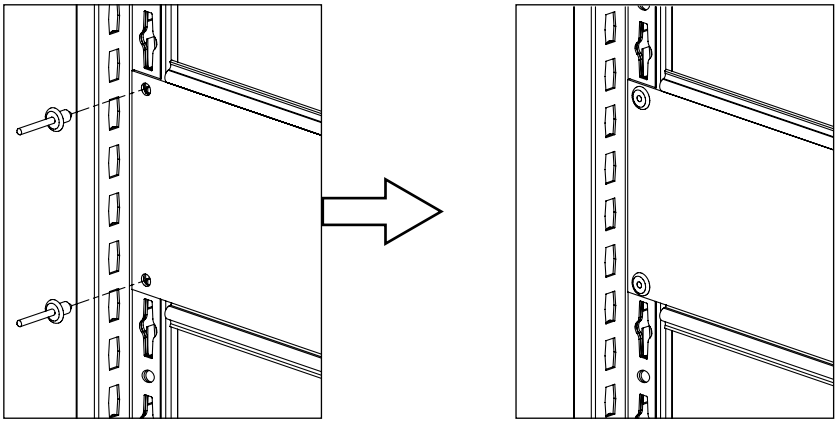

Montaža globinskih prečk, privita izvedba

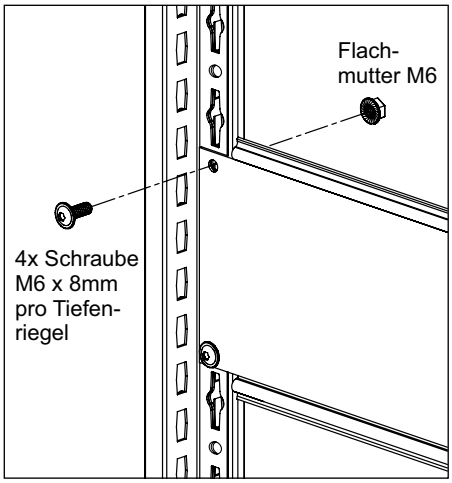

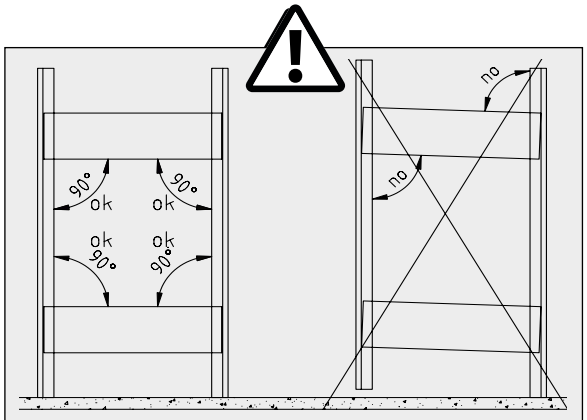

Pri kovičenju ali vijačenju bodite pozorni, da bodo okviri regalov, ki jih želite spojiti, natančno pod pravim kotom!

Napotki za kovičene ali privite okvire regalov

Za montažo okvirov z zakovičenimi ali privitimi globinskimi prečkami je treba uporabiti primerne podporne okvire. Prvi montirani okvir se lahko uporabi kot referenca za položaj ostalih. Ustrezno naj bo v prvem koraku montirano le potrebno število okvirov za eno ali dve regalni vrsti. Tako bo mogoče po potrebi nekoliko prilagoditi poravnavo regalnih segmentov.

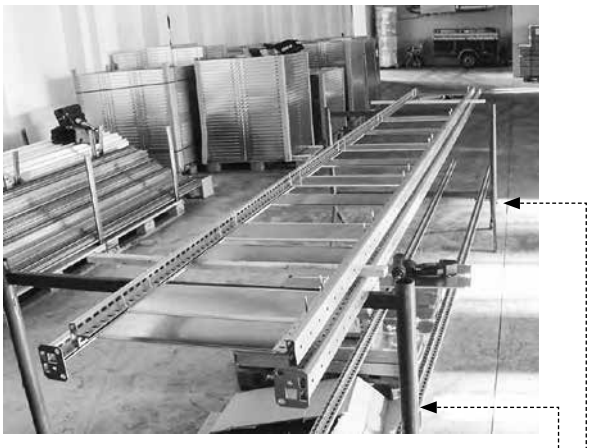

Za montažo uporabite primerne podporne okvire!

Uporaba referenčnega okvira kot predloge za montažo

A

Pokrivne police za pisarniške regale 40, 44
Obešalni nosilec za kotne rešitve 59
Zunanja maska za krilna vrata 55
Izvlečna polica 61
Omejevalna letev 37, 40
Priključna plošča za dvojne regale 18

B

Pritrditev v tla 6
Knjižna opora 54

C

Kombinirana žična stenska kljuka 50

D

Distančnik 63
Dvojna vpenjalna noga 17, 18, 19, 20
Opornik za dvojni regal 19, 20
Stranska stena iz žične mreže 50
Hrbtna stena iz žične mreže 50

E

Vgradni komplet vodoravno/navpično 56–57
Vgradni komplet za viseče vpetje 58
Enojna vpenjalna noga 11, 17, 18, 19, 20
Enojni predal 60

F

Nosilec police 9, 12, 17, 26, 32, 37, 44
Razdelilnik predalov 54
Krilna vrata 55
Zapolnitvena letev 54

G

Nosilec navojnega droga 61

H

Vložek za viseče mape 62

K

Klin za vložek za viseče mape 62
Obešalnik za oblačila 54
Uklonska dolžina 6

L

Lestve – montaža tirnega sistema 54

M

Sredinski omejevalnik 44

P

Profilna objemka za dvojne regale 19, 20, 33

Q

Prečne opore 8
Prečne letve za vložek za viseče mape 62

R

Nosilec za pnevmatike 58
Sponka za hrbtno steno iz polne pločevine 47
Okrogla cev za viseče vpetje 58
Protizdrsna zaščita 56, 57

S

Varovalni čep 53
Varnostni zatič 24, 25, 30, 31
Tirni sistem 54
Predalnik 61
Letev za drobni material 53
Maska podnožja 53
Vtična razdelilna pločevina 53

T

Teleskopsko vodilo 60, 61
Globinski kotnik 56, 57, 58
Naslon za vrata 55
Vratna prečka za krilna vrata 55

U

Univerzalni profil za vgradni komplet 56–57
Pregradna cev za vgradni komplet 56–57

V

Ojačitvene opore za police 49
Stranska stena iz polne pločevine 50–51
Zadnja stena iz polne pločevine 47

W

Pritrditev na steno 8

Z

Vmesni nosilec za tirni sistem 54

lieber.logisch.lagern

SCHULTE Lagertechnik

Navodila za montažo in uporabo

Regal s policami z vtičnim sistemom

Št. izdelka 13011-SL

Različica 1.0/01.2021